VONROC®
BUILD YOUR FUTURE

SOFT WATER FILTER
WS504XX

EN Original Instructions 04
DE Übersetzung Der Originalbetriebsanleitung 08
NL Vertaling van de oorspronkelijke gebruiksaanwijzing 14
FR Traduction de la notice originale 19
ES Traducción del manual original 24
IT Traduzione delle istruzioni originali 29
SV Översättning av bruksanvisning i original 34
DA Oversættelse af den originale brugsanvisning 38
PL Tłumaczenie instrukcji oryginalnej 43
RO Traducere a instrucţiunilor originale 48
PT Tradução do manual original 53
HU Eredeti használati utasítás fordítása 58
CS Překlad původního návodu k používání 63
TR Orijinal talimatların çevirisi 67

CE Declaration of conformity 73
WEEE Directive 74

A

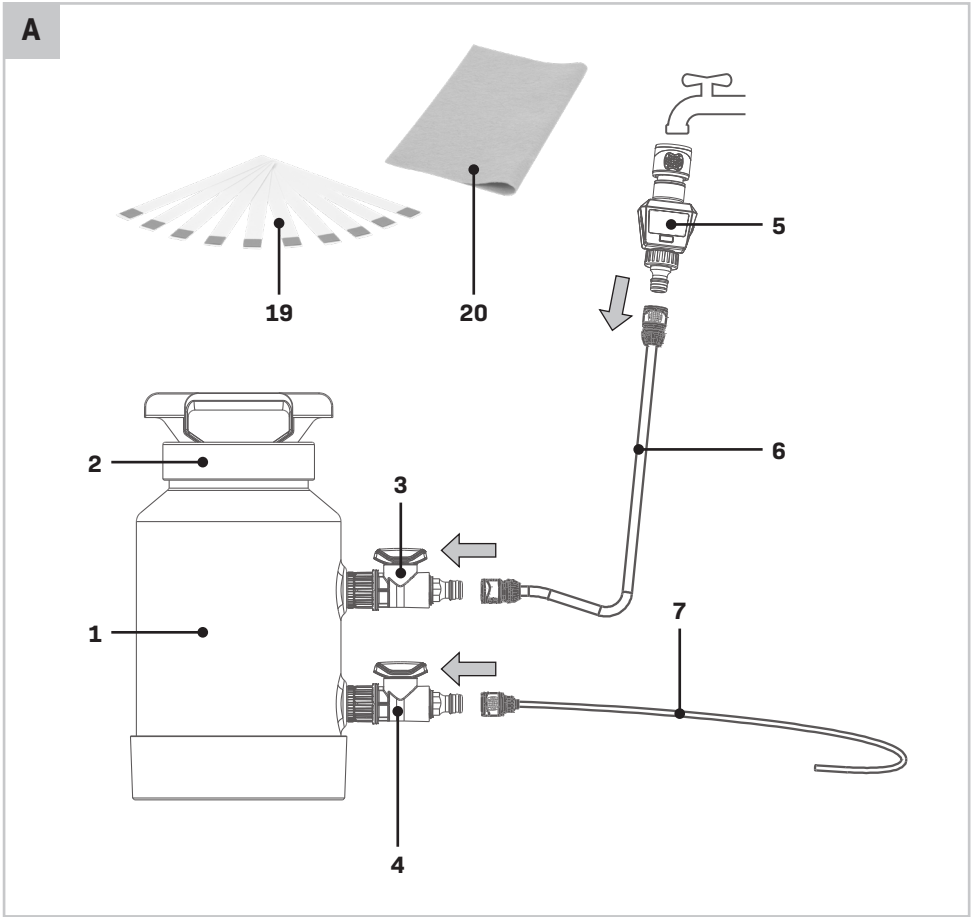

B

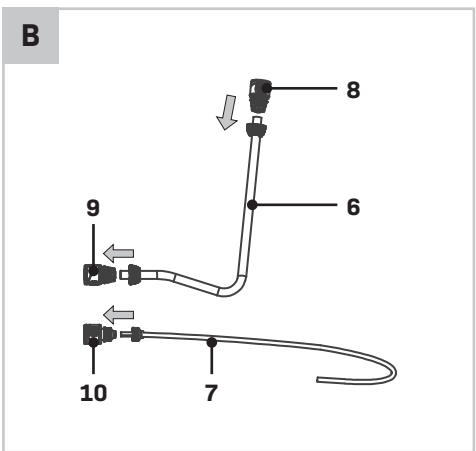

C-1

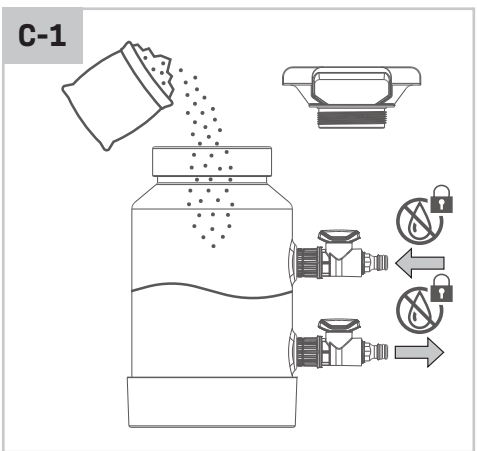

C-2

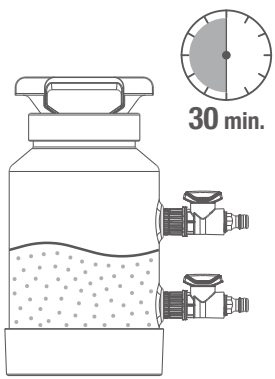
30 min.

C-3

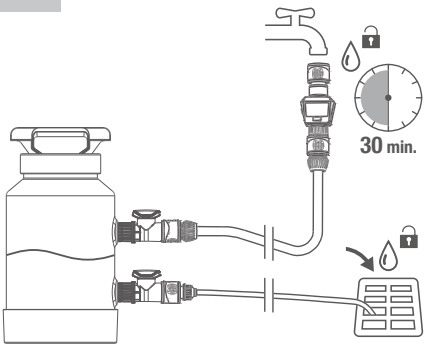
30 min.

D

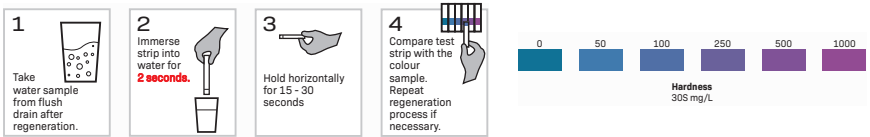
1
Take water sample from flush drain after regeneration.
2
Immerse strip into water for 2 seconds.
3
Hold horizontally for 15 - 30 seconds
4
Compare test strip with the colour sample. Repeat regeneration process if necessary.
0
50
100
250
500
1000
Hardness
30S mg/L

E

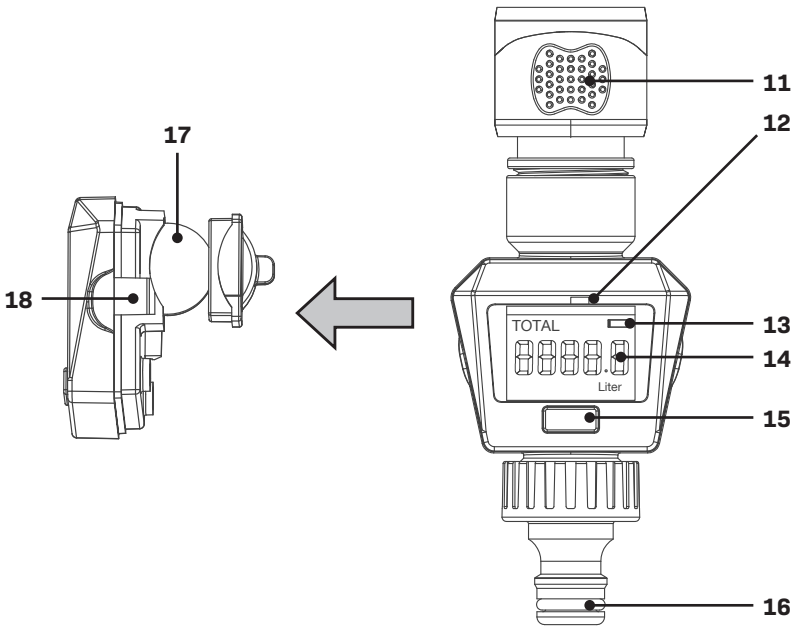
11
12
13
14
15
16
17
18
TOTAL
Liter

1. SAFETY INSTRUCTIONS

Read the enclosed safety warnings, the additional safety warnings and the instructions. Failure to follow the safety warnings and the instructions may result in electric shock, fire and/or serious injury. Save the safety warnings and the instructions for future reference.

The following symbols are used in the user manual or on the product:

Read the user manual.

Denotes risk of personal injury, loss of life or damage to the tool in case of non-observance of the instructions in this manual.

Indicates electrical shock hazard.

Not intended for use by children.

Do not consume treated water or the resin.

Slipping hazard when spilled.

Skin and eye irritation by contact

Protect water softener, resin and accessories against frost.

Do not open tank lid while under pressure.

Do not throw the battery into fire.

Do not throw the battery into water.

Do not dispose of the product in unsuitable containers.

The product is in accordance with the applicable safety standards in the European directives.

SAFETY WARNINGS

THIS APPLIANCE CAN BE USED BY CHILDREN AGED FROM 8 YEARS AND ABOVE AND PERSONS WITH REDUCED PHYSICAL, SENSORY OR MENTAL CAPABILITIES OR LACK OF EXPERIENCE AND KNOWLEDGE IF THEY HAVE BEEN GIVEN SUPERVISION OR INSTRUCTION CONCERNING USE OF THE APPLIANCE IN A SAFE WAY AND UNDERSTAND THE HAZARDS INVOLVED. CHILDREN SHALL NOT PLAY WITH THE APPLIANCE. CLEANING AND USER MAIN- TENANCE SHALL NOT BE MADE BY CHILDREN WITHOUT SUPERVISION.

Please read these instructions carefully and thoroughly before using this appliance and keep them for future reference. It is very important that you understand how to use this appliance safely so please take the time to familiarise yourself with the requirements as outlined in these instructions.

- If you are in any doubt what so ever about using this appliance, we strongly recommend that you employ the services of a suitably qualified person.
- Keep children and pets well away from the work area and never allow children to use this appliance at any time.
- When not in use, keep this appliance stored in a safe place out of reach of children.
- Never leave the appliance unattended when in use.
- Carry it using the carry handle, be aware of securing the lid tightly when being carried.
- Please observe the applicable rules and regulations, as well as the effective accident prevention regulations.
- Make sure that the area of application has sufficient water drainage. Close feed valve in case of prolonged shut-down times.
- Spilling resin is a slipping hazard.
- Resin can cause skin irritation. Avoid skin contact.
- Can cause eye irritation. Avoid eye contact. Wear safety goggles. In case of eye contact, immediately flush eyes thoroughly with clean water. Consult doctor if symptoms persist.

Operational safety

CAUTION: *The tank may only be filled with a maximum of 5 litres liquid.*

- Inspect the Water Softener visually before each use.
- Never leave your Water Softener unattended and do not store for long periods when long periods when full and pressurised.
- Keep the unit out of the reach of children. You are responsible for the safety of others.

- Keep your Water Softener away from heat sources and hot environments.
- Screw on the lid tightly by hand (do not use tools) and ensure that the O-ring is positioned correctly.
- Using water pressure must not be higher than 4bar / 0.4MPa to avoid the damage of product.

Storage safety
- Before storing, drain the water softer from water and close the lid and valves.
- Store away from frost.
- Carry the Water Softener by the handle. Make sure the lid is secured tightly before carrying.
- Make sure that the product is protected from direct sunlight. The product may heat up.

2. MACHINE INFORMATION

Intended use
This device may cause danger if it is improperly installed, not regularly maintained or not used as intended. Use this device only for water treatment to reach an optimal water quality for glass, car, façade and solar panel cleaning. Any other use, especially water treatment for food production (e.g. beverages) is considered as non-intended and not allowed.

When operating with a tap waterline, it must be assured that the connected water tap is equipped with a rebound valve to prevent water flowing back into drink water line!

When operating with water other than from drinking water system, e.g. from a well, a water analysis must be performed prior to application to determine if the water is suitable. Excess impurities in the water may have an adverse effect on system performance and cleaning result.

Operating temperatures, pressures and connection
The system must be protected against frost. The temperatures in the service room must be at least 4°C. The water temperature may not exceed 30°C, and maximum operating pressure is 4 bar.

TECHNICAL SPECIFICATIONS

Model No.	**WS504XX**
Container capacity	5 Liter
Weight (incl. resin)	5 kg
Dimension (LxWxH)	255x195x345mm
Max. inlet water pressure	4 bar / 0.4MPA
Max water temp.	30 °C
Min. water temp.	5 °C
Inlet hose length	100cm
Flush hose length	150cm

Flowmeter model No.	**WF501DC**
Flowmeter battery	Li-Mn CR2032

Resin type	**Vonroc 591209**
Amount resin included	4 Liter
Max. operating temperature	120 °C
Particle size range	0.2-0.56mm
PH range	0-14
Service flow rate	5-50 BV/h
Regenerant	10-15% NaCl
Lifespan resin	>10 years

DESCRIPTION
The numbers in the text refer to the diagrams on page 2-3.

1. Tank
2. Lid
3. Inlet valve
4. Outlet valve
5. Flowmeter
6. Inlet hose
7. Flush hose
8. Hose connector
9. Stop connector
10. Flush hose connector
11. Quick connector
12. Light indicator
13. Battery indicator
14. Volume indicator
15. Reset button
16. Adaptor
17. Li-Mn CR2032 battery

18. Display release button
19. Hardness testing strips
20. Drying cloth

3. ASSEMBLY

Inlet hose (Fig. B)
Assembly of the inlet hose.
1. Unscrew the quick connector (8, 9) hose nut from the connector and slide over the hose (6).
2. Press hose (6) over connector-core until completely inserted.
3. Screw hose nut back on the quick connecter (8, 9) tightly and make sure the connection is water tight.

Flush hose (Fig. B)
Assembly of the flush hose.
1. Unscrew the quick connector (10) hose nut from the connector and slide over the hose (7).
2. Press hose (7) in connector-core until completely inserted.
3. Screw the hose nut back on the quick connecter (10) tightly and make sure the connection is water tight.

Water softener (Fig. A)
Assembly of the system for a ready to use water softener.
1. Connect the flowmeter (5) to a water tap.
2. Make sure to connect the quick connection side (8) of the hose (6) to the outlet of the flowmeter (5). Connect the stop-connector (9) to the water inlet (3) of the tank (1).
3. Connect the utility hose to the water outlet (4) of the softener.
4. Water softener is ready for use.

4. OPERATION

Operational safety
CAUTION: *The tank may only be filled with a maximum of 5 litres liquid.*
- Inspect the Water Softener visually before each use.
- Never leave your Water Softener unattended and do not store for long periods when long periods when full and pressurised.
- Keep the unit out of the reach of children. You are responsible for the safety of others.
- Keep your Water Softener away from heat sources and hot environments.
- Screw on the lid tightly by hand (do not use tools) and ensure that the O-ring is positioned correctly.
- Using water pressure must not be higher than 4bar / 0.4MPa to avoid the damage of product.

Do not consume treated water or the resin.

Before using (Fig. A)
1. Make sure before using the water softener to check all connections are water tight and of any hose is completely straight without any kinks in the hose. Check the lid (2) if it is fully secured and water tight.
2. Place the water softener in the upright position on an flat and stable underground. Preferably the ground and close to the water supply or tab.
3. Make sure all hoses (6,7) are connected and the valves (3,4) are in the open position.
4. Turn on water supply slowly.
5. Inspect system as it pressurizes and begins producing softened water. Use only with drinking water.
6. Water softener is now ready for use.

Water softener during operation
1. Make sure the area of application has sufficient water drainage, before use of water softener.
2. Periodically inspect the water softener during use. Ensure the hoses are properly attached. Inspect system for leaks and proper fit of the lid.
3. Take care when working to ensure there is enough slack in all hoses that are connected to the valves (3,4) to prevent any damage. Excessive tugging may cause the system to tip over or get damaged.
4. During operation all hoses need to be without kink to ensure maximum waterflow and a proper softening process.

Flowmeter during operation (Fig. E)
1. Flowmeter (5) will turn on automatically when water will starting to run through it and will start to measure amount of water passing true. When water is not flowing, the screen of flowmeter will turn of after 1 minute.
2. When flowmeter reaches 1000 Liters (14), the indicator light (12) will turn on and start flashing and regeneration of the flowmeter (5) is advised.

When screen is not turning on when water is flowing trough meter then batteries need to be replaced. Follow steps "Replacing battery flowmeter" under 5. Maintenance.

Screen will shut off after 60 seconds of not using.

5. MAINTENANCE

Regeneration (Fig. C)
Regeneration is advised after every 1000 Liters of use to maintain a fully softening effect of the hard water. Follow regeneration steps carefully to get a proper regeneration.

1. Close water tap and disconnect water inlet hose from water inlet valve (3).
2. Close water inlet valve (3) and close water outlet valve (4).
3. Disconnect utility-hose from water outlet valve (4).
4. First open the water inlet valve (3) then the water outlet valve (4) and drain water for 10 seconds (Fig C.1).
5. Close both valves (3,4) and open the lid (2)
6. Add 1 kg of regular table salt to the tank.
7. Close the lid (2) and keep inlet and outlet valves (3,4) closed during regeneration process.
8. Wait 30 minutes for regeneration process to take place (Fig. C.2).
9. After 30 minutes connect water inlet hose (6,8,9) and the flush hose (7,10).
10. Open water inlet and outlet valves (3,4).
11. Open the water tap and flush system for 30 minutes.
12. After flushing system (Fig. C.3) test the water quality (Fig. D) with the included testing strips (19).
13. Follow step 1 to 4 of testing (Fig. D) and compare results to chart. When fully regenerated the testing strip (19) colour sample should indicate a hardness of 0 on the colour chart. If testing strip indicates >50 or above then regeneration is required.
14. When regeneration process is successful, reset water flow meter (Fig. F).
15. Press and hold reset button (15) on flowmeter (5) for 3 seconds. Flow counter (14) will reset back to 0.
16. Water softener is ready for use.

After regeneration make sure to reset flowmeter to have a correct representation of the amount soft water produced.

Replacing battery flowmeter (Fig. E)
Battery indicator (13) on the screen of flowmeter (5) will appear when the battery (17) is low and need to be replaced.

1. Disconnect flowmeter (5) from closed water tap and inlet hose (6,8,9) and let it dry or wipe dry with towel.
2. Press on both sides the display release buttons (18) and pull display of housing flowmeter.
3. Replace battery (17) with new battery.
4. Press display closed in housing.
5. Re-connect flowmeter (5) to water tap and to inlet hose (6,8,9).
6. Flowmeter is ready for use.

When battery is drained and replaced, status of flow counter (14) will be lost.

Replacement battery must be Li-Mn CR2032.

Cleaning
- Never submerge product in water while cleaning.
- Do not use cleaning agents or solvents. Whip the device using a soft cloth
- Clean the hoses regularly with a soft cloth, preferably after each use.

Do not clean flowmeter with water. This could damage the electrical components inside, resulting in a faulty device. Use a lightly damp or dry cloth for cleaning.

Storage
- Before storing, drain the water softer from water and close the lid and valves.
- Store the water softener in a frost-free place. As this could damage the water softer and resin.
- Carry the Water Softener by the handle. Make sure the lid is secured tightly before carrying.

WARRANTY

VONROC product are developed to the highest quality standards and are guaranteed free of defects in both materials and workmanship for the period lawfully stipulated starting from the date of original purchase. Should the product develop any failure during this period due to defective material and/or workmanship then contact your VONROC dealer directly.

The following circumstances are excluded from this guarantee:

- Repairs and or alterations have been made or attempted to the machine by unauthorized service centers.
- Normal wear and tear.
- The tool has been abused, misused or improperly maintained.
- Non-original spare parts have been used

This constitutes the sole warranty made by company either expressed or implied. There are no other warranties expressed or implied which extend beyond the face hereof, herein, including the implied warranties of merchantability and fitness for a particular purpose. In no event shall VONROC be liable for any incidental or consequential damages. The dealers remedies shall be limited to repair or replacement of nonconforming units or parts.

The product and the user manual are subject to change. Specifications can be changed without further notice.

1. SICHERHEITSHINWEISE

Lesen Sie die beigefügten Sicherheitswarnungen, die zusätzlichen Sicherheitswarnungen und die Anweisungen. Die Nichteinhaltung der Sicherheitswarnungen und der Anweisungen kann in einem Stromschlag, Brand und/oder in schweren Verletzungen resultieren. Bewahren Sie die Sicherheitswarnungen und Anweisungen für künftige Referenzzwecke auf.

Die folgenden Symbole werden im Benutzerhandbuch oder auf dem Produkt verwendet:

Lesen Sie das Benutzerhandbuch.

Bedeutet, dass bei Nichtbeachtung der Anweisungen in dieser Anleitung Verletzungen, Tod oder Beschädigung des Geräts die Folge sein können.

Bedeutet, dass die Gefahr eines Stromschlags besteht.

Nicht zur Verwendung durch Kinder bestimmt.

Behandeltes Wasser und das Harz nicht verzehren.

Rutschgefahr bei Verschütten.

Haut- und Augenreizung bei Kontakt.

Wasserenthärter, Harz und Zubehör vor Frost schützen.

Deckel des Tanks nicht öffnen, solange Druck besteht.

Werfen Sie den Akku nicht ins Feuer.

Werfen Sie den Akku nicht ins Wasser.

Das Produkt nicht in ungeeigneten Behältern entsorgen.

Das Produkt entspricht den geltenden Sicherheitsstandards in den europäischen Richtlinien.

SICHERHEITSHINWEISE
DIESES GERÄT DARF VON KINDERN AB 8 JAHREN UND PERSONEN MIT EINGESCHRÄNKTEN KÖRPERLICHEN, SENSORISCHEN ODER GEISTIGEN FÄHIGKEITEN ODER FEHLENDER ERFAHRUNG UND KENNTNISSEN BENUTZT WERDEN, WENN SIE IN SICHERER WEISE BEAUFSICHTIGT ODER EINGEWIESEN WURDEN UND DIE DAMIT VERBUNDENEN GEFAHREN VERSTEHEN. KINDER DÜRFEN NICHT MIT DEM GERÄT SPIELEN. DIE REINIGUNG UND PFLEGE DURCH DEN BENUTZER DARF VON KINDERN NICHT OHNE AUFSICHT DURCHGEFÜHRT WERDEN.

Bitte lesen Sie diese Anleitung vor dem Gebrauch des Geräts sorgfältig und gründlich durch und bewahren Sie sie zum späteren Nachschlagen auf. Es ist sehr wichtig, dass Sie genau verstehen, wie Sie dieses Gerät sicher verwenden können. Nehmen Sie sich daher bitte die Zeit, sich mit den Anforderungen in dieser Anleitung vertraut zu machen.

- Wenn Sie Zweifel haben, wie Sie dieses Gerät richtig verwenden, empfehlen wir Ihnen dringend, die Dienste einer entsprechend qualifizierten Person in Anspruch zu nehmen.
- Halten Sie Kinder und Haustiere vom Arbeitsbereich des Geräts fern und erlauben Sie Kindern niemals, es zu benutzen.
- Das Gerät an einem sicheren Ort außerhalb der Reichweite von Kindern lagern, wenn es nicht in Gebrauch ist.
- Lassen Sie das Gerät nie unbeaufsichtigt, während es läuft.
- Tragen Sie das Gerät am Tragegriff. Achten Sie beim Tragen darauf, dass der Deckel fest verschlossen ist.
- Bitte beachten Sie die geltenden Regeln und Vorschriften sowie die geltenden Unfallverhütungsvorschriften.
- Stellen Sie sicher, dass im Bereich der Anwendung ein ausreichender Wasserabfluss möglich ist. Schließen Sie bei längeren Stillstandszeiten das Zulaufventil.
- Verschüttetes Harz stellt eine Rutschgefahr dar.
- Das Harz kann Hautreizungen verursachen. Kontakt mit der Haut vermeiden.
- Kann Augenreizungen verursachen. Kontakt mit den Augen vermeiden. Immer eine Schutzbrille tragen. Bei Kontakt mit den Augen die Augen sofort gründlich mit klarem Wasser spülen. Bei anhaltenden Beschwerden einen Arzt konsultieren.

Sicherheit während des Betriebs
VORSICHT: *Der Behälter darf nur mit maximal 5 Litern Flüssigkeit gefüllt werden.*

- Führen Sie vor jedem Gebrauch eine Sichtkontrolle des Wasserenthärters durch.
- Lassen Sie den Wasserenthärter niemals unbeaufsichtigt und lagern Sie ihn nicht über längere Zeiträume, wenn er voll ist und unter Druck steht.
- Halten Sie das Gerät von Kindern fern. Sie sind für die Sicherheit anderer mitverantwortlich.
- Halten Sie den Wasserenthärter von Wärmequellen und heißen Umgebungen fern.
- Schrauben Sie den Deckel von Hand fest (kein Werkzeug verwenden) und achten Sie auf den richtigen Sitz des O-Rings.
- Der Wasserdruck darf nicht höher als 4 bar / 0,4 MPa sein, um Produktschäden zu vermeiden.

Sicherheit bei der Aufbewahrung

- Lassen Sie vor der Aufbewahrung das Wasser aus dem Wasserenthärter ab und schließen Sie den Deckel und die Ventile.
- Vor Frost geschützt lagern.
- Tragen Sie den Wasserenthärter am Griff. Stellen Sie vor dem Tragen sicher, dass der Deckel fest verschlossen ist.
- Schützen Sie das Produkt vor direkter Sonneneinstrahlung. Das Gerät kann sich erhitzen.

2. GERÄTEDATEN

Verwendungszweck
Von diesem Gerät können Gefahren ausgehen, wenn es unsachgemäß installiert, nicht regelmäßig gewartet oder nicht bestimmungsgemäß verwendet wird. Verwenden Sie dieses Gerät ausschließlich zur Wasseraufbereitung, um eine optimale Wasserqualität für die Reinigung von Glasscheiben, Autos, Fassaden und Solarpanels zu erreichen. Jede andere Verwendung, insbesondere die Wasseraufbereitung für die Lebensmittelproduktion (z. B. Getränke) gilt als nicht bestimmungsgemäß und ist nicht gestattet.

Beim Betrieb mit einer Leitungswasserleitung ist darauf zu achten, dass der angeschlossene Wasserhahn mit einem Rückschlagventil

ausgestattet ist, um das Zurückfließen von Wasser in die Trinkwasserleitung zu verhindern!

Bei Betrieb mit anderem Wasser als dem aus dem Trinkwassernetz, z. B. aus einem Brunnen, muss vor der Anwendung eine Wasseranalyse vorgenommen werden, um festzustellen, ob das Wasser geeignet ist. Übermäßige Verunreinigungen im Wasser können sich negativ auf die Systemleistung und das Reinigungsergebnis auswirken.

Betriebstemperaturen, Drücke und Verbindungen
Das System muss vor Frost geschützt werden. Die Temperaturen im Betriebsraum müssen mindestens 4°C betragen. Die Wassertemperatur darf 30°C nicht überschreiten und der maximale Betriebsdruck beträgt 4 bar.

TECHNISCHE DATEN

Modellnr.	**WS504XX**
Fassungsvermögen des Behälters	5 Liter
Gewicht (inkl. Harz)	5 kg
Maße (LxBxH)	255x195x345mm
Max. Zulaufwasserdruck	4 bar / 0,4 MPA
Max. Wassertemp.	30 °C
Min. Wassertemp.	5 °C
Zulaufschlauchlänge	100cm
Spülschlauchlänge	150cm

Durchflussmesser-Modellnr.	**WF501DC**
Durchflussmesserbatterie	Li-Mn CR2032

Harztyp	**Vonroc 591209**
Enthaltene Menge Harz	4 Liter
Max. Betriebstemperatur	120 °C
Partikelgrößenbereich	0,2–0,56mm
pH-Bereich	0–14
Service-Durchflussrate	5–50 BV/h
Regenerierungsmittel	10–15% NaCl
Lebensdauer Harz	>10 Jahre

BESCHREIBUNG

Die Zahlen im Text beziehen sich auf die Abbildungen auf den Seiten 2-3.

1. Behälter
2. Deckel
3. Zulaufventil
4. Ablaufventil
5. Durchflussmesser
6. Zulaufschlauch
7. Spülschlauch
8. Schlauchverbinder
9. Wasserstopp
10. Spülschlauchverbinder
11. Schnellverbinder
12. Anzeigeleuchte
13. Akkuanzeige
14. Volumenanzeige
15. Reset-Taste
16. Adapter
17. Li-Mn-Akku CR2032
18. Knopf zum Lösen des Displays
19. Wasserhärte-Teststreifen
20. Trockentuch

3. MONTAGE

Zulaufschlauch (Abb. B)
Montage des Zulaufschlauchs.
1. Schrauben Sie die Schlauchmutter des Schnellverbinders (8, 9) vom Verbinder ab und schieben Sie ihn über den Schlauch (6).
2. Schieben Sie den Schlauch (6) vollständig in das Mittelstück des Verbinders.
3. Schrauben Sie die Schlauchmutter am Schnellverbinder (8, 9) wieder fest und stellen Sie sicher, dass die Verbindung wasserdicht ist.

Spülschlauch (Abb. B)
Montage des Spülschlauchs.
1. Schrauben Sie die Schlauchmutter des Schnellverbinders (10) vom Verbinder ab und schieben Sie ihn über den Schlauch (7).
2. Schieben Sie den Schlauch (7) vollständig in das Mittelstück des Verbinders.
3. Schrauben Sie die Schlauchmutter am Schnellverbinder (10) wieder fest und stellen Sie sicher, dass die Verbindung wasserdicht ist.

Wasserenthärter (Abb. A)
So montieren Sie den Wasserenthärter.
1. Verbinden Sie den Durchflussmesser (5) mit einem Wasseranschluss.
2. Achten Sie darauf, die Schnellverbinderseite (8) des Schlauchs (6) mit dem Ablauf des Durchflussmessers (5) zu verbinden. Schließen Sie den Wasserstopp (9) an den Wasserzulauf (3) des Behälters (1) an.
3. Schließen Sie den Versorgungsschlauch an den Wasserablauf (4) des Wasserenthärters an.
4. Der Wasserenthärter ist jetzt einsatzbereit.

4. BETRIEB

Sicherheit während des Betriebs
VORSICHT: *Der Behälter darf nur mit maximal 5 Litern Flüssigkeit gefüllt werden.*
- Führen Sie vor jedem Gebrauch eine Sichtkontrolle des Wasserenthärters durch.
- Lassen Sie den Wasserenthärter niemals unbeaufsichtigt und lagern Sie ihn nicht über längere Zeiträume, wenn er voll ist und unter Druck steht.
- Halten Sie das Gerät von Kindern fern. Sie sind für die Sicherheit anderer mitverantwortlich.
- Halten Sie den Wasserenthärter von Wärmequellen und heißen Umgebungen fern.
- Schrauben Sie den Deckel von Hand fest (kein Werkzeug verwenden) und achten Sie auf den richtigen Sitz des O-Rings.
- Der Wasserdruck darf nicht höher als 4 bar / 0,4 MPa sein, um Produktschäden zu vermeiden.

Behandeltes Wasser und das Harz nicht verzehren.

Vor dem Gebrauch (Abb. A)
1. Stellen Sie vor der Verwendung des Wasserenthärters sicher, dass alle Verbindungen wasserdicht sind und dass alle Schläuche völlig gerade sind und keine Knicke aufweisen. Überprüfen Sie, dass der Deckel (2) richtig befestigt und wasserdicht ist.
2. Stellen Sie den Wasserenthärter aufrecht auf einen ebenen und stabilen Untergrund. Vorzugsweise sollte er auf dem Boden und in der Nähe der Wasserversorgung oder der Wasserentnahmestelle platziert werden.
3. Stellen Sie sicher, dass alle Schläuche (6, 7) angeschlossen sind und dass die Ventile (3, 4) geöffnet sind".
4. Drehen Sie die Wasserzufuhr langsam auf.
5. Behalten Sie das System im Auge, während es unter Druck steht und mit der Wasserenthärtung beginnt. Nur mit Trinkwasser verwenden.
6. Der Wasserenthärter ist jetzt einsatzbereit.

Wasserenthärter während des Betriebs
1. Stellen Sie sicher, dass der Anwendungsbereich über eine ausreichende Wasserableitung verfügt, bevor Sie einen Wasserenthärter verwenden.
2. Überprüfen Sie den Wasserenthärter während des Gebrauchs regelmäßig. Stellen Sie sicher, dass die Schläuche richtig befestigt sind. Überprüfen Sie das System auf Undichtigkeiten und den korrekten Sitz des Deckels.
3. Achten Sie bei der Arbeit darauf, dass alle Schläuche, die an die Ventile (3, 4) angeschlossen sind, ausreichend Spiel haben, um Beschädigungen daran zu vermeiden. Übermäßiges Ziehen kann dazu führen, dass das System umkippt oder beschädigt wird.
4. Während des Betriebs müssen alle Schläuche frei von Knicken sein, damit ein maximaler Wasserfluss und ein ordnungsgemäßer Enthärtungsprozess gewährleistet wird.

Durchflussmesser im Betrieb (Abb. E)
1. Der Durchflussmesser (5) schaltet sich automatisch ein, wenn Wasser durch ihn zu fließen beginnt, und beginnt dann mit der Messung der durchströmenden Wassermenge. Wenn kein Wasser fließt, schaltet sich der Bildschirm des Durchflussmessers nach 1 Minute aus.
2. Wenn der Durchflussmesser 1000 Liter (14) erreicht, schaltet sich die Anzeigeleuchte (12) ein und beginnt zu blinken, und es wird eine Regeneration des Durchflussmessers (5) empfohlen.

Wenn sich der Bildschirm nicht einschaltet, während Wasser durch den Durchflussmesser fließt, müssen die Batterien ausgetauscht werden. Befolgen Sie dazu die Schritte „Austausch der Batterie des Durchflussmessers" unter 5. „Wartung". Maintenance.

Der Bildschirm schaltet sich nach 60 Sekunden Nichtbenutzung ab.

5. WARTUNG

Regeneration (Abb. C)
Um die vollständige Enthärtungswirkung von hartem Wassers aufrechtzuerhalten, wird nach jeweils 1.000 Litern Gebrauch eine Regeneration empfohlen. Befolgen Sie die Regenerationsschritte sorgfältig, um eine ordnungsgemäße Regeneration zu erreichen.

1. Schließen Sie den Wasserhahn und trennen Sie den Wasserzulaufschlauch vom Wasserzulaufventil (3).
2. Schließen Sie das Wasserzulaufventil (3) und das Wasserablaufventil (4).
3. Trennen Sie den Versorgungsschlauch vom Wasserablaufventil (4).
4. Öffnen Sie zuerst das Wasserzulaufventil (3), dann das Wasserablaufventil (4) und lassen Sie das Wasser 10 Sekunden lang ablaufen (Abb. C1).
5. Schließen Sie beide Ventile (3, 4) und öffnen Sie den Deckel (2).
6. Geben Sie 1 kg normales Speisesalz in den Behälter.
7. Schließen Sie den Deckel (2) und halten Sie die Zulauf- und Ablaufventile (3, 4) während des Regenerationsvorgangs geschlossen.
8. Warten Sie 30 Minuten, bis der Regenerationsprozess abgeschlossen ist (Abb. C2).
9. Schließen Sie nach 30 Minuten den Wasserzulaufschlauch (6, 8, 9) und den Spülschlauch (7, 10) an.
10. Öffnen Sie die Zulauf- und Ablaufventile (3, 4).
11. Öffnen Sie den Wasserhahn und spülen Sie das System 30 Minuten lang durch.
12. Testen Sie die Wasserqualität (Abb. D) nach dem Spülen des Systems (Abb. C3) mit den mitgelieferten Teststreifen (19).
13. Befolgen Sie die Schritte 1 bis 4 des Tests (Abb. D) und vergleichen Sie die Ergebnisse mit der Tabelle. Wenn die Probe des Teststreifens (19) vollständig regeneriert ist, sollte sie auf der Farbkarte eine Härte von 0 aufweisen. Wenn der Teststreifen einen Wert von >50 oder mehr anzeigt, ist eine Regeneration erforderlich.
14. Wenn der Regenerationsprozess erfolgreich war, setzen Sie den Wasserdurchflussmesser zurück (Abb. F).
15. Halten Sie die Reset-Taste (15) am Durchflussmesser (5) für 3 Sekunden gedrückt. Der Durchflussmesser (14) wird dadurch auf 0 zurückgesetzt.
16. Der Wasserenthärter ist jetzt einsatzbereit.

Stellen Sie nach der Regeneration sicher, dass Sie den Durchflussmesser zurücksetzen, damit Sie eine korrekte Darstellung der erzeugten Weichwassermenge erhalten.

Austausch der Batterie des Durchflussmessers (Abb. E)
Die Batterieanzeige (13) auf dem Bildschirm des Durchflussmessers (5) erscheint, wenn die Batterie (17) schwach ist und ausgetauscht werden muss.

1. Trennen Sie den Durchflussmesser (5) vom geschlossenen Wasserhahn und vom Zulaufschlauch (6, 8, 9) und lassen Sie ihn trocknen oder wischen Sie ihn mit einem Handtuch trocken.
2. Drücken Sie auf beiden Seiten die Knopf zum Lösen des Displays (18) und ziehen Sie das Display vom Gehäuse des Durchflussmessers ab.
3. Ersetzen Sie die Batterie (17) durch eine neue.
4. Drücken Sie das Display wieder fest in das Gehäuse.
5. Schließen Sie den Durchflussmesser (5) wieder an den Wasserhahn und den Zulaufschlauch (6, 8, 9) an.
6. Der Durchflussmesser ist jetzt einsatzbereit.

Wenn die Batterie entladen ist und ersetzt wird, wird die Anzeige des Durchflussmessers (14) gelöscht.

Die Ersatzbatterie muss vom Typ Li-Mn CR2032 sein.

Reinigung
- Das Produkt bei der Reinigung niemals in Wasser eintauchen.
- Keine Reinigungs- oder Lösungsmittel verwenden. Wischen Sie das Gerät mit einem weichen Tuch ab
- Die Schläuche regelmäßig mit einem weichen Tuch reinigen, vorzugsweise nach jedem Gebrauch.

Den Durchflussmesser nicht mit Wasser reinigen. Dies könnte die elektrischen Komponenten im Inneren beschädigen und zu Geräteschäden führen. Verwenden Sie zur Reinigung ein leicht feuchtes oder trockenes Tuch.

Aufbewahrung

- Lassen Sie vor der Aufbewahrung das Wasser aus dem Wasserenthärter ab und schließen Sie den Deckel und die Ventile.
- Lagern Sie den Wasserenthärter an einem frostfreien Ort. Anderenfalls könnte der Wasserenthärter und das Harz beschädigt werden.
- Tragen Sie den Wasserenthärter am Griff. Stellen Sie vor dem Tragen sicher, dass der Deckel fest verschlossen ist.

GARANTIE

VONROC-Produkte werden nach den höchsten Qualitätsstandards entwickelt und sind für den gesetzlich festgelegten Zeitraum ab dem Datum des ursprünglichen Kaufs garantiert frei von Material- und Verarbeitungsfehlern. Sollte das Produkt während dieses Zeitraums aufgrund von Material- und/oder Verarbeitungsfehlern ausfallen, wenden Sie sich bitte direkt an Ihren VONROC-Händler.

Folgende Umstände sind aus der Garantie ausgeschlossen:

- An dem Produkt wurden von nicht autorisierten Servicestellen Reparaturen und/oder Änderungen vorgenommen.
- Normaler Verschleiß.
- Das Produkt wurde missbräuchlich oder falsch verwendet oder unsachgemäß gewartet.
- Es wurden keine Originalersatzteile verwendet

Dies ist die einzige ausdrückliche oder stillschweigende Garantie, die das Unternehmen übernimmt. Es gibt keine weiteren ausdrücklichen oder stillschweigenden Garantien, die über die hierin enthaltenen Angaben hinausgehen, einschließlich der stillschweigenden Garantien der Gebrauchstauglichkeit und Eignung für einen bestimmten Zweck. VONROC haftet in keinem Fall für zufällige Schäden oder Folgeschäden. Die Rechtsmittel des Händlers beschränken sich auf die Reparatur oder den Austausch der nicht konformen Geräte oder Teile.

Das Produkt und die Bedienungsanleitung können Änderungen unterliegen. Technische Daten können ohne vorherige Ankündigung geändert werden.

1. VEILIGHEIDSINSTRUCTIES

Lees de bijgesloten veiligheidswaarschuwingen, de aanvullende veiligheidswaarschuwingen en de instructies. Geeft u geen gevolg aan de veiligheidswaarschuwingen en de instructies dan kan dat een elektrische schok, brand en/ of ernstig letsel tot gevolg hebben. Bewaar de veiligheidswaarschuwingen en de instructies zodat u ze later ook nog kunt raadplegen.

De volgende symbolen worden gebruikt in de gebruiksaanwijzing of op het product:

Lees de gebruiksaanwijzing.

Duidt op het risico op lichamelijk letsel, overlijden en/of beschadiging van het apparaat, als de instructies in deze gebruiksaanwijzing niet in acht worden genomen.

Verwijst naar een risico op een elektrische schok.

Niet bedoeld voor gebruik door kinderen.

Behandeld water of het hars niet drinken.

Gevaar op uitglijden in geval van een lek

Huid- en oogirritatie bij contact.

Bescherm de waterontharder, het hars en de accessoires tegen vorst.

Deksel van het reservoir niet openen zolang er druk op staat.

Ga de accu niet in vuur.

Gooi de accu niet in het water.

Gooi het product niet weg in containers die daarvoor niet geschikt zijn.

Het product voldoet aan de geldende veiligheidsnormen van de Europese richtlijnen.

VEILIGHEIDSWAARSCHUWINGEN

DIT APPARAAT MAG WORDEN GEBRUIKT DOOR KINDEREN VANAF 8 JAAR EN DOOR PERSONEN MET VERMINDERDE LICHAMELIJKE, ZINTUIGLIJKE OF GEESTELIJKE VERMOGENS, OF MET EEN GEBREK AAN ERVARING EN KENNIS, MITS ZIJ ONDER TOEZICHT STAAN OF GEÏNSTRUEERD ZIJN BETREFFENDE HET VEILIG GEBRUIK VAN HET APPARAAT EN ZICH BEWUST ZIJN VAN DE ERMEE VERBONDEN RISICO'S. KINDEREN MOGEN NIET MET HET APPARAAT SPELEN. REINIGING EN GEBRUIKERSONDERHOUD MOGEN NIET DOOR KINDEREN ZONDER TOEZICHT WORDEN UITGEVOERD.

Lees voor u dit apparaat in gebruik neemt, deze instructies aandachtig en grondig door, en bewaar ze voor toekomstig gebruik. Het is zeer belangrijk dat u begrijpt hoe u dit apparaat veilig moet gebruiken, neem dus de tijd om kennis te nemen van de eisen zoals deze in deze instructies uiteen worden gezet.

- Als u op om het even welke manier twijfelt over het gebruik van dit apparaat, raden wij u ten zeerste aan om de diensten van een geschikte persoon met de juiste kwalificaties in te roepen.
- Houd kinderen en huisdieren op voldoende afstand van het werkgebied en laat nooit kinderen dit apparaat gebruiken.
- Bewaar het apparaat, wanneer u het niet gebruikt, op een veilige plaats, buiten het bereik van kinderen.
- Laat het apparaat nooit onbeheerd achter wanneer het in gebruik is.
- Draag het door middel van de handgreep, let erop dat het deksel goed gesloten is als het wordt gedragen.
- Volg de geldende regels en regelgeving en de toepasselijke regelgeving inzake het voorkomen van ongevallen.
- Verzeker dat er voldoende waterafvoer is op de plaats van gebruik. Sluit de inlaatklep als het apparaat langere tijd niet gebruikt wordt.
- Gemorst hars vormt een gevaar op uitglijden.
- Hars kan huidirritatie veroorzaken. Vermijd contact met de huid.
- Kan oogirritatie veroorzaken. Vermijd contact met de ogen. Draag een veiligheidsbril. Bij contact met de ogen, de ogen onmiddellijk grondig spoelen met schoon water. Raadpleeg een dokter als symptomen aanhouden.

Veiligheid tijdens het gebruik
OPGELET: *De tank mag maximaal met 5 liter vloeistof worden gevuld.*

- Inspecteer de waterontharder visueel vóór elk gebruik.
- Laat uw waterontharder nooit onbeheerd achter en berg het apparaat niet gedurende langere tijd op als het volledig gevuld is en onder druk staat.
- De eenheid buiten bereik van kinderen houden. U bent verantwoordelijk voor de veiligheid van anderen.
- Houd uw waterontharder uit de buurt van warmtebronnen en hete omgevingen.
- Schroef het deksel lichtjes vast met de hand (gebruik geen gereedschap) en zorg ervoor dat de O-ring juiste geplaatst is.
- Voorkom beschadiging van het product, de waterdruk mag niet hoger zijn dan 4bar / 0.4MPa.

Veiligheid tijdens de opslag

- Laat al het water uit de waterontharder en sluit het deksel en de kleppen voordat u het apparaat opbergt.
- Niet opbergen bij vriestemperaturen.
- Draag de waterontharder door middel van de handgreep. Verzeker dat het deksel goed dicht is voordat u het apparaat draagt.
- Zorg ervoor dat het product niet aan direct zonlicht wordt blootgesteld. Het apparaat kan opwarmen.

2. INFORMATIE OVER HET APPARAAT

Bedoeld gebruik
Dit apparaat kan gevaar veroorzaken als het niet juist geïnstalleerd wordt, niet regelmatig onderhouden wordt of niet gebruikt wordt zoals bedoeld. Gebruik dit apparaat alleen voor waterbehandeling om een optimale kwaliteit te bekomen voor het schoonmaken van glas, auto's, tegels en zonnepanelen. Elk ander gebruik, in het bijzonder waterbehandeling voor voedingsproductie (bijv. dranken) wordt beschouwd als niet bedoeld gebruik en is niet toegelaten.

Bij gebruik met een kraan op de drinkwaterleiding, moet worden verzekerd dat de aangesloten kraan is uitgerust met een terugslagklep om het terugstromen van water naar de drinkwaterleiding te voorkomen!

Bij gebruik met ander water dan dit van het drinkwatersysteem, bijv. van een waterput, moet het water voor gebruik geanalyseerd worden om na te gaan of het water geschikt is. Te veel onzuiverheden in het water kan een nadelige invloed hebben op de prestaties van het systeem en het resultaat na het schoonmaken.

Bedrijfstemperaturen, -drukken en aansluiting
Het systeem moet tegen vorst beschermd worden. De temperatuur in de onderhoudsruimte moet minstens 4°C zijn. De watertemperatuur mag niet hoger dan 30°C zijn en de maximum bedrijfsdruk is 4 bar.

TECHNISCHE SPECIFICATIES

Model nr.	**WS504XX**
Inhoud van de container	5 liter
Gewicht (incl. hars)	5 kg
Afmetingen (LxBxH)	255x195x345 mm
Max. inlaatdruk water	4 bar / 0,4 MPA
Max. watertemperatuur.	30 °C
Min. watertemperatuur.	5 °C
Lengte inlaatslang	100cm
Lengte spoelslang	150cm

Debietmeter model nr.	**WF501DC**
Batterij debietmeter	Li-Mn CR2032

Type hars	**Vonroc 591209**
Hoeveelheid hars inbegrepen	4 liter
Max. bedrijfstemperatuur	120 °C
Bereik deeltjesgrootte	0,2-0,56mm
PH-bereik	0-14
Bedrijfsdebiet	5-50 BV/h
Regenerant	10-15% NaCl
Levensduur hars	>10 jaar

BESCHRIJVING
De nummers in deze tekst verwijzen naar de diagrammen op pagina 2-3.

1. Slang
2. Deksel
3. Inlaatklep
4. Uitlaatklep
5. Debietmeter
6. Inlaatslang
7. Spoelslang
8. Slangaansluiting
9. Stopaansluiting
10. Aansluiting spoelslang
11. Snelkoppeling
12. Indicatielampje
13. Accu-indicatielampje
14. Volume-indicatie
15. Resetknop
16. Adapter
17. Li-Mn CR2032 batterij
18. Vrijgaveknop scherm
19. Strips voor het testen van de hardheid
20. Droogdoek

3. MONTAGE

Inlaatslang (Afb. B)
Montage van de inlaatslang.
1. Draai de moer van de snelkoppeling (8, 9) van de slang los van de aansluiting en schuif deze over de slang (6).
2. Druk de slang (6) over de kern van de aansluiting tot deze volledig in de aansluiting steekt.
3. Schroef de moer van de slang opnieuw vast op de snelkoppeling (8, 9) en verzeker dat de aansluiting waterdicht is.

Spoelslang (Afb. B)
Montage van de spoelslang.
1. Draai de moer van de snelkoppeling (10) van de slang los van de aansluiting en schuif deze over de slang (7).
2. Druk de slang (7) in de kern van de aansluiting tot deze volledig in de aansluiting steekt.
3. Schroef de moer van de slang opnieuw vast op de snelkoppeling (10) en verzeker dat de aansluiting waterdicht is.

Waterontharder (Afb. A)
Montage van het systeem voor een gebruiksklare waterontharder.
1. Sluit de debietmeter (5) aan op een waterkraan.
2. Bevestig de kant van de snelsluiting (8) van de slang (6) op de aansluiting op de debietmeter (5). Sluit de stopaansluiting (9) aan op de waterinlaat (3) van de tank (1).
3. Sluit de nutsvoorzieningsslang aan op de wateruitlaat (4) van de ontharder.
4. De waterontharder is klaar voor gebruik.

4. GEBRUIK

Veiligheid tijdens gebruik
OPGELET: *De tank mag maximaal met 5 liter vloeistof worden gevuld.*
- Inspecteer de waterontharder visueel vóór elk gebruik.
- Laat uw waterontharder nooit onbeheerd achter en berg het apparaat niet gedurende langere tijd op als het volledig gevuld is en onder druk staat.
- De eenheid buiten bereik van kinderen houden. U bent verantwoordelijk voor de veiligheid van anderen.
- Houd uw waterontharder uit de buurt van warmtebronnen en hete omgevingen.
- Schroef het deksel lichtjes vast met de hand (gebruik geen gereedschap) en zorg ervoor dat de O-ring juiste geplaatst is.
- Voorkom beschadiging van het product, de waterdruk mag niet hoger zijn dan 4bar / 0.4MPa.

Behandeld water of het hars niet drinken.

Vóór gebruik (Afb. A)
1. Verzeker vóór gebruik van de waterontharder dat alle aansluitingen waterdicht zijn en alle slangen recht zijn, zonder knikken. Controleer dat het deksel (2) volledig dicht en waterdicht is.
2. Zet de waterontharder recht, op een vlak en stabiel oppervlak. Bij voorkeur op de grond en dicht bij de watertoevoer of kraan.
3. Verzeker dat alle slangen (6,7) zijn aangesloten en dat de kleppen (3,4) open staan .
4. Draai de watertoevoer traag open.
5. Inspecteer het systeem terwijl het op druk begint te komen en onthard water begint te produceren. Alleen gebruiken met drinkwater.
6. De waterontharder is nu klaar voor gebruik.

Waterontharder tijdens bedrijf

1. Verzeker dat de plaats waar het apparaat gebruikt wordt voldoende waterafvoer heeft, voordat u de waterontharder gebruikt.
2. Inspecteer de waterontharder periodiek tijdens gebruik. Verzeker dat de slangen goed bevestigd zijn. Inspecteer het systeem op lekken en het goed sluiten van het deksel.
3. Let er tijdens gebruik op dat alle slangen die op de kleppen (3,4) aangesloten zijn voldoende speling hebben, om beschadiging te voorkomen. Te strak gespannen slangen kunnen het systeem doen omkantelen of beschadiging veroorzaken.
4. Tijdens bedrijf mogen er geen knikken in de slangen zijn, om een maximaal waterdebiet en goed onthardingsproces te verzekeren.

Debietmeter tijdens bedrijf (Afb. E)

1. De debietmeter (5) zal automatisch inschakelen als er water door begint te stromen en de hoeveelheid water meten. Als er geen water stroomt, zal het scherm van de debietmeter na 1 minuut uitschakelen.
2. Als de debietmeter 1000 liter bereikt (14), zal het indicatielampje (12) gaan branden en knipperen als regeneratie van de debietmeter (5) aan te raden is.

⚠ *Als het scherm niet inschakelt als er water door de meter stroomt, dan moeten de batterijen vervangen worden. Volg de stappen 'Batterij debietmeter vervangen' onder paragraaf 5. Onderhoud.*

⚠ *Het scherm zal na 60 seconden zonder actie uitschakelen.*

5. ONDERHOUD

Regeneratie (Afb. C)

Regeneratie wordt aanbevolen na elke 1000 liter, om een volledig onthardend effect van het harde water te behouden. Volg de regeneratiestappen nauwgezet voor een volledige regeneratie.

1. Sluit de waterkraan en koppel de waterinlaatslang los van de waterinlaatklep (3).
2. Sluit de waterinlaatklep (3) en de wateruitlaatklep (4).
3. Koppel de nutsvoorzieningsslang los van de wateruitlaatklep (4).
4. Zet eerst de waterinlaatklep (3) open en daarna de wateruitlaatklep (4) en laat gedurende 10 seconden water af (Afb C.1).
5. Sluit beide kleppen (3,4) en open het deksel (2)
6. Voeg 1 kg normaal tafelzout bij in de tank.
7. Sluit het deksel (2) en laat de in- en uitlaatkleppen (3,4) dicht tijdens het regeneratieproces.
8. Wacht 30 minuten om het regeneratieproces te laten voltooien (Afb. C.2).
9. Sluit na 30 minuten de waterinlaatslang (6,8,9) aan en spoel de slang (7,10).
10. Open de waterinlaat- en uitlaatkleppen (3,4).
11. Open de waterkraan en spoel het systeem gedurende 30 minuten.
12. Test na het spoelen van het systeem (Afb. C.3) de waterkwaliteit (Afb. D) met de bijgeleverde teststrips (19).
13. Volg stap 1 tot 4 van het testen (Afb. D) en vergelijk de resultaten met de tabel. Indien volledig geregenereerd, zou de kleur van de teststrip (19) een hardheid van 0 aangeven op de kleurtabel. Als de teststrip >50 of hoger aangeeft, dan is regeneratie vereist.
14. Als het regeneratieproces gelukt is, reset dan de debietmeter (Afb. F).
15. Houd de resetknop (15) op de debietmeter (5) 3 seconden ingedrukt. De debietmeter (14) zal terug op 0 gezet worden.
16. De waterontharder is klaar voor gebruik.

⚠ *Reset de debietmeter zeker na regeneratie, voor een juiste weergave van de hoeveelheid geproduceerd zacht water.*

De batterij van de debietmeter vervangen (Afb. E)

Het indicatielampje voor de batterij (13) op het scherm van de debietmeter (5) zal verschijnen als het batterijniveau (17) laag is en de batterij vervangen moet worden.

1. Koppel de debietmeter (5) los van de gesloten waterkraan en inlaatslang (6,8,9) en laat deze drogen of maak deze droog met een handdoek.
2. Druk op beide kanten op de vrijgaveknoppen van het scherm (18) en trek het scherm uit de behuizing van de debietmeter.
3. Vervang de batterij (17) door een nieuwe batterij.
4. Druk het scherm in de behuizing.

5. Koppel de debietmeter (5) opnieuw aan op de waterkraan en inlaatslang (6,8,9).
6. De debietmeter is klaar voor gebruik.

Als de batterij leeg was en vervangen is, zal de tellerstand (14) verloren zijn.

De nieuwe batterij moet een Li-Mn CR2032 zijn.

Schoonmaken

- Dompel het product tijdens het schoonmaken nooit onder in water.
- Gebruik geen reinigingsmiddelen of oplosmiddelen. Veeg het apparaat schoon met een droge doek
- Maak de slangen regelmatig schoon met een zachte doek, bij voorkeur na ieder gebruik.

De debietmeter niet schoonmaken met water. Dit kan de elektrische onderdelen binnenin beschadigen, met een slecht werkend apparaat als gevolg. Gebruik een droge of licht vochtige doek voor het reinigen.

Opslag

- Laat al het water uit de waterontharder en sluit het deksel en de kleppen voordat u het apparaat opbergt.
- Berg de waterontharder op in een vorstvrije ruimte. Vorst zou de waterontharder en het hars kunnen beschadigen.
- Draag de waterontharder door middel van de handgreep. Verzeker dat het deksel goed dicht is voordat u het apparaat draagt.

GARANTIE

Producten van VONROC worden op basis van de hoogste kwaliteitsnormen ontwikkeld en zijn gegarandeerd vrij van defecten, zowel voor wat betreft het materiaal als de afwerking, gedurende de door de wet bepaalde periode, startend vanaf de datum van de originele aankoop. Mocht het product gedurende deze periode enige storingen vertonen als gevolg van gebrekkig materiaal en/of gebrekkige afwerking, dient direct contact met uw VONROC-dealer opgenomen te worden.

De volgende omstandigheden zijn uitgesloten van deze garantie:

- Reparaties en/of wijzigingen die door niet erkende servicecentra aan het apparaat werden aangebracht of waartoe een poging werd ondernomen.
- Normale slijtage.
- Het gereedschap werd misbruikt, verkeerd werd gebruikt en/of onjuist werd onderhouden.
- Niet-originele reserveonderdelen werden gebruikt.

Dit betreft de enige garantie die door de organisatie, impliciet of expliciet, wordt aangeboden. Geen andere garanties, impliciet noch expliciet, die verder strekken dan deze garantie, inclusief de impliciete garanties inzake de verkoopbaarheid en geschiktheid voor een specifiek doel. In geen geval zal VONROC aansprakelijk zijn voor incidentele schade of gevolgschade. De oplossingen van de dealers zullen beperkt zijn tot de reparatie of het vervangen van niet-conforme eenheden of onderdelen.

Het product en de gebruiksaanwijzing kunnen worden gewijzigd. Specificaties kunnen zonder voorafgaande kennisgeving worden gewijzigd.

1. CONSIGNES DE SÉCURITÉ

Veillez à bien lire les avertissements de sécurité, les avertissements supplémentaires de sécurité ainsi que toutes les instructions jointes. Le non-respect des avertissements de sécurité et des consignes peut entraîner des décharges électriques, des incendies et/ou de graves blessures. Conservez tous les avertissements et toutes les instructions liées à la sécurité afin de pouvoir vous y référer dans le futur.

Les symboles qui suivent sont utilisés dans la notice d'utilisation ou sur le produit :

Lisez le manuel d'utilisation.

Indique un risque de blessure, de décès ou de détérioration de l'outil en cas de non-respect des consignes de la présente notice.

Indique un risque de décharge électrique.

Utilisation par les enfants interdite.

Ne pas consommer l'eau traitée ou la résine.

Risque de glissage en cas de déversement

Irritation oculaire et cutanée en cas de contact.

Protégez l'adoucisseur d'eau, la résine et les accessoires du gel.

Ne pas ouvrir le couvercle du réservoir sous pression.

Ne jetez pas la batterie au feu.

Ne jetez pas la batterie dans l'eau.

Ne jetez pas le produit dans des conteneurs inadaptés.

Le produit est conforme aux normes de sécurité en vigueur des directives européennes.

AVERTISSEMENTS LIÉS À LA SÉCURITÉ

CET APPAREIL PEUT ÊTRE UTILISÉ PAR DES ENFANTS ÂGÉS DE 8 ANS ET PLUS ET PAR DES PERSONNES AUX CAPACITÉS PHYSIQUES, SENSORIELLES OU INTELLECTUELLES RÉDUITES, OU QUI MANQUENT D'EXPÉRIENCE ET DE CONNAISSANCES, À CONDITION QU'ILS SOIENT SUPERVISÉS OU QU'ILS AIENT ÉTÉ FORMÉS SUR LA FAÇON SÛRE D'UTILISER L'APPAREIL ET QU'ILS COMPRENNENT LES RISQUES ENCOURUS. LES ENFANTS NE DOIVENT PAS JOUER AVEC L'APPAREIL. LE NETTOYAGE ET LES OPÉRATIONS DE MAINTENANCE NE DOIVENT PAS ÊTRE EXÉCUTÉS PAR DES ENFANTS SANS SURVEILLANCE.

Veillez à lire soigneusement l'intégralité de ces consignes avant d'utiliser l'appareil et à les conserver pour pouvoir vous y référer dans le futur. Il est très important que vous compreniez comment utiliser ce produit de façon sûre, merci donc de veiller à prendre le temps nécessaire pour vous familiariser avec les prescriptions mentionnées dans ces instructions.

- Si vous avez le moindre doute quant à l'utilisation de cet appareil, nous vous conseillons fortement de faire appel aux services d'une personne qualifiée.
- Veillez à maintenir les enfants et les animaux domestiques à l'écart de la zone d'utilisation et ne laissez jamais les enfants utiliser cet appareil.
- Lorsqu'il n'est pas utilisé, rangez cet appareil dans un endroit sûr, hors de portée des enfants.
- Ne laissez jamais l'appareil sans surveillance pendant son utilisation.
- Transportez-le à l'aide de la poignée de transport et pensez à fermer correctement le couvercle pour le transport.
- Veillez à respecter les règles et les règlementations en vigueur, ainsi que la législation sur la prévention des accidents pertinente.
- Veillez à ce que la zone d'utilisation dispose d'un système de drainage de l'eau suffisant. Fermez la vanne d'alimentation en cas d'arrêt prolongé.
- Un déversement de la résine entraîne un risque de glisser.
- La résine peut irriter la peau. Évitez tout contact avec la peau.
- Peut provoquer une irritation des yeux. Évitez tout contact avec les yeux. Portez des lunettes

de protection. En cas de contact avec les yeux, rincez immédiatement et abondamment sous l'eau courante. Consultez un médecin si les symptômes persistent.

Sûreté du fonctionnement

ATTENTION : *Le réservoir ne peut contenir que 5 litres de liquide maximum.*

- Inspectez visuellement l'adoucisseur d'eau avant chaque utilisation.
- Ne laissez jamais l'adoucisseur d'eau sans surveillance et ne le rangez jamais pour longtemps, alors qu'il est encore plein et sous pression.
- Gardez l'appareil hors de la portée des enfants. Vous êtes responsable de la sécurité des autres personnes.
- Tenez votre adoucisseur d'eau à l'écart des sources de chaleur et des environnements trop chauds.
- Veillez à fermement visser le couvercle à la main (n'utilisez aucun outil) et veillez à ce que le joint torique soit correctement positionné.
- La pression de l'eau ne doit pas dépasser 4bars / 0,4MPa afin de ne pas endommager le produit.

Sécurité pour le rangement

- Avant de ranger l'appareil, videz l'eau de l'adoucisseur d'eau et refermez le couvercle et les vannes.
- Rangez-le à l'abri du gel.
- Transportez l'adoucisseur d'eau par sa poignée. Veillez à ce que le couvercle soit correctement fermé avant de transporter l'appareil.
- Veillez à protéger le produit des rayons directs du soleil. Le produit pourrait chauffer.

2. INFORMATIONS SUR LA MACHINE

Utilisation prévue

Cet appareil peut être dangereux s'il n'est pas installé correctement, entretenu régulièrement ou s'il est mal utilisé. N'utilisez cet équipement que pour traiter l'eau à un niveau de qualité optimal pour le lavage des vitres, des véhicules, des façades et des panneaux solaires. Toute autre utilisation et notamment, le traitement de l'eau pour une utilisation alimentaire, (ex : boisson) est considérée comme étant non conforme et donc interdite.

Si vous utilisez l'appareil avec une canalisation d'eau du robinet, vous devez vous assurer que le robinet d'eau est équipé d'un clapet anti-retour pour empêcher l'eau de revenir dans la canalisation d'eau potable !

Si vous utilisez l'appareil avec de l'eau ne provenant pas du circuit d'eau potable comme, par exemple, un puits, une analyse de l'eau doit être effectuée avant son utilisation afin de définir si elle peut convenir. Trop d'impuretés dans l'eau peuvent affecter les performances du système et le nettoyage de façon négative.

Températures et pressions de service et raccordement

Le système doit être protégé contre le gel. La température dans la pièce d'utilisation doit être de 4°C au moins. La température de l'eau ne doit pas dépasser 30°C et la pression de service maximum est de 4 bars.

CARACTÉRISTIQUES TECHNIQUES

N° de modèle	**WS504XX**
Capacité du réservoir	5 litres
Poids (avec résine)	5 kg
Dimension (LxlxH)	255x195x345mm
Pression d'arrivée d'eau maxi	4 bars / 0,4MPA
Temp. maxi de l'eau	30 °C
Temp. min. de l'eau	5 °C
Longueur du tuyau d'arrivée	100cm
Longueur du tuyau de rinçage	150cm

Débitmètre N° de modèle	**WF501DC**
Batterie débitmètre	Li-Mn CR2032

Type de résine	**Vonroc 591209**
Quantité de résine fournie	4 litres
Température de service maxi	120 °C
Plage Tailles des particules	0,2-0,56mm
Plage PH	0-14
Débit de service	5-50 BV/h
Régénérant	10-15% NaCl
Durée de vie résine	>10 ans

PRÉSENTATION
Les numéros dans le texte renvoient aux diagrammes des pages 2 à 3.

1. Réservoir
2. Couvercle
3. Vanne d'arrivée
4. Vanne de sortie
5. Débitmètre
6. Tuyau d'arrivée
7. Tuyau de rinçage
8. Raccord de tuyau
9. Connecteur d'arrêt
10. Raccord pour le tuyau de rinçage
11. Raccord rapide
12. Témoin lumineux
13. Témoin Batterie
14. Indicateur de volume
15. Bouton Réinitialisation
16. Adaptateur
17. Batterie Li-Mn CR2032
18. Bouton de libération de l'afficheur
19. Bandes de test de la dureté
20. Chiffon pour le séchage

3. ASSEMBLAGE

Tuyau d'arrivée (Fig. B)
Installation du tuyau d'arrivée.
1. Dévissez l'écrou pour le tuyau du raccord rapide (8, 9) et glissez le raccord par-dessus le tuyau (6).
2. Poussez le tuyau (6) dans le raccord jusqu'à ce qu'il soit complètement inséré.
3. Revissez fermement l'écrou sur le raccord rapide (8, 9) et veillez à sa bonne étanchéité.

Tuyau de rinçage (Fig. B)
Installation du tuyau de rinçage.
1. Dévissez l'écrou pour le tuyau du raccord rapide (10) et glissez le raccord par-dessus le tuyau (7).
2. Poussez le tuyau (7) dans le raccord jusqu'à ce qu'il soit complètement inséré.
3. Revissez fermement l'écrou sur le raccord rapide (10) et veillez à sa bonne étanchéité.

Adoucisseur d'eau (Fig. A)
Assemblage du système pour un adoucisseur d'eau prêt à l'emploi.
1. Raccordez le débitmètre (5) à un robinet d'eau.
2. Veillez à bien raccorder le côté raccord rapide (8) du tuyau (6) à la sortie du débitmètre (5). Raccordez le connecteur d'arrêt (9) à l'arrivée d'eau (3) du réservoir (1).
3. Raccordez le tuyau utilitaire à la sorte d'eau (4) de l'adoucisseur.
4. L'adoucisseur d'eau est prêt à l'emploi.

4. UTILISATION

Sécurité pour l'utilisation
ATTENTION : *Le réservoir ne peut contenir que 5 litres de liquide maximum.*
- Inspectez visuellement l'adoucisseur d'eau avant chaque utilisation.
- Ne laissez jamais l'adoucisseur d'eau sans surveillance et ne le rangez jamais pour longtemps, alors qu'il est encore plein et sous pression.
- Gardez l'appareil hors de la portée des enfants. Vous êtes responsable de la sécurité des autres personnes.
- Tenez votre adoucisseur d'eau à l'écart des sources de chaleur et des environnements trop chauds.
- Veillez à fermement visser le couvercle à la main (n'utilisez aucun outil) et veillez à ce que le joint torique soit correctement positionné.
- La pression de l'eau ne doit pas dépasser 4bars / 0,4MPa afin de ne pas endommager le produit.

Ne pas consommer l'eau traitée ou la résine.

Avant l'utilisation (Fig. A)
1. Avant d'utiliser l'adoucisseur d'eau, veillez à contrôler que tous les raccords sont bien étanches et que les tuyaux sont parfaitement droits, sans cassure, ni coude. Contrôlez que le couvercle (2) est bien fermé et étanche.
2. Placez l'adoucisseur d'eau à la verticale sur une surface plane et stable. De préférence au sol et près de l'alimentation en eau ou du robinet.
3. Veillez à ce que tous les tuyaux (6,7) soient bien raccordés et que les vannes (3,4) soient bien ouvertes.

4. Ouvrez l'alimentation en eau lentement.
5. Inspectez le système à sa mise sous pression et au moment où il commence à produit de l'eau adoucie. N'utilisez que de l'eau potable.
6. L'adoucisseur d'eau est alors prêt à l'emploi.

L'adoucisseur d'eau pendant son fonctionnement

1. Avant d'utiliser l'adoucisseur d'eau, veillez à ce que la zone d'utilisation dispose d'un système de drainage suffisant.
2. Inspectez régulièrement l'adoucisseur d'eau pendant son utilisation. Veillez à ce que les tuyaux restent correctement raccordés. Inspectez l'absence de fuites et la bonne installation du couvercle.
3. Pendant votre intervention, veillez à avoir suffisamment de mou dans les tuyaux raccordés aux vannes (3,4) pour éviter tout dommage. Trop de contrainte sur les tuyaux pourrait faire basculer le système et l'endommager.
4. Aucune cassure, aucun coude ne doivent apparaître sur les tuyaux pendant l'utilisation, afin de garantir un débit maximum et le bon fonctionnement du processus d'adoucissement.

Débitmètre pendant l'utilisation (Fig. E)

1. Le débitmètre (5) s'allume automatiquement quand l'eau passe à travers et il mesure alors la quantité d'eau qui le traverse. Quand l'eau ne circule pas, l'écran du débitmètre s'éteint après 1 minute.
2. Quand le débitmètre atteint 1000 litres (14), le témoin lumineux (12) s'allume et se met à clignoter pour indiquer qu'une régénération du débitmètre (5) est conseillée.

⚠ *Si l'écran ne s'allume pas alors que l'eau circule cela indique que les piles doivent être changées. Respectez les étapes de la section "Remplacer la pile du débitmètre" du point 5. Maintenance.*

⚠ *L'écran s'éteint après 60 secondes d'inactivité.*

5. MAINTENANCE

Régénération (Fig. C)

La régénération est conseillée tous les 1000 litres utilisés afin de conserver un parfait niveau d'adoucissement de l'eau dure. Respectez soigneusement les étapes de la régénération pour qu'elle soit efficace.

1. Fermez le robinet d'eau et débranchez le tuyau d'arrivée d'eau de la vanne d'arrivée d'eau (3).
2. Fermez la vanne d'arrivée d'eau (3) et la vanne de sortie d'eau (4).
3. Débranchez le tuyau utilitaire de la vanne de sortie d'eau (4)
4. Commencez par ouvrir la vanne d'arrivée d'eau (3) puis la vanne de sortie d'eau (4) et vidangez l'eau pendant 10 secondes (Fig. C.1).
5. Refermez les deux vannes (3,4) et ouvrez le couvercle (2)
6. Ajoutez 1 kg de sel de table ordinaire dans le réservoir.
7. Fermez le couvercle (2) et gardez les vannes d'arrivée et de sortie d'eau (3,4) fermées pendant le processus de régénération.
8. Patientez 30 minutes que la régénération soit terminée (Fig. C.2).
9. Après 30 minutes, raccordez le tuyau d'arrivée d'eau (6,8,9) et le tuyau de rinçage (7,10).
10. Ouvrez les vannes d'arrivée et de sortie d'eau (3,4).
11. Ouvrez le robinet d'eau et rincez le système pendant 30 minutes.
12. Testez la qualité de l'eau (Fig. D) après le système de rinçage (Fig. C.3) à l'aide des bandelettes de test fournies (19).
13. Suivez les étapes de test 1 à 4 (Fig. D) et comparez les résultats avec le tableau. Si la régénération est efficace, la couleur de la bandelette de test (19) doit indiquer une dureté de 0 dans le tableau des couleurs. Si la bandelette indique >50 ou plus, une régénération st nécessaire.
14. Si la régénération a été efficace, réinitialisez le compteur du débitmètre (Fig. F).
15. Maintenez enfoncé le bouton de réinitialisation (15) sur le débitmètre (5) pendant 3 secondes. Le compteur du débitmètre (14) revient à 0.
16. L'adoucisseur d'eau est prêt à l'emploi.

Après la régénération, veillez à bien réinitialiser le débitmètre pour toujours savoir quelle quantité d'eau a été produite.

Remplacer la pile du débitmètre (Fig. E)
Le témoin de la pile (13) sur l'écran du débitmètre (5) apparaît quand la batterie (17) doit être remplacée.

1. Débranchez le débitmètre (5) du robinet d'eau fermé et du tuyau d'arrivée (6,8,9) et laissez-le sécher ou essuyez-le avec un torchon.
2. Appuyez sur les deux boutons de libération sur les côtés de l'afficheur (18) et sortez l'afficheur du boîtier du débitmètre.
3. Remplacer la pile (17) par une neuve.
4. Réinstallez l'afficheur dans le boîtier.
5. Re-raccordez le débitmètre (5) au robinet d'eau et au tuyau d'arrivée (6,8,9).
6. Le débitmètre est prêt à l'emploi.

Le compte du compteur du débitmètre (14) est perdu quand la pile est remplacée.

La pile de rechange doit être une pile Li-Mn CR2032.

Nettoyage
- Ne plongez jamais le produit dans l'eau pour les nettoyer.
- N'utilisez pas de produits de nettoyage ou de solvants. Essuyez l'appareil à l'aide d'un chiffon doux
- Nettoyez régulièrement les tuyaux à l'aide d'un chiffon doux et de préférence après chaque utilisation.

Ne lavez pas le débitmètre à l'eau. Cela pourrait endommager les composants électriques à l'intérieur et provoquer la panne de l'appareil. Pour le nettoyage, utilisez un chiffon sec ou légèrement humide.

Rangement
- Avant de ranger l'appareil, videz l'eau de l'adoucisseur d'eau et refermez le couvercle et les vannes.
- Rangez l'adoucisseur d'eau à l'abri du gel. Cela pourrait sinon endommager l'adoucisseur et la résine.
- Transportez l'adoucisseur d'eau par sa poignée. Veillez à ce que le couvercle soit correctement fermé avant de transporter l'appareil.

GARANTIE

Les produits VONROC sont développés avec les normes de qualité les plus hautes et ils sont garantis pour être exempts de défauts de pièces et de main d'œuvre pour la durée légale stipulée et à compter de la date d'achat initiale. Si, au cours de cette période, le produit devait rencontrer une quelconque panne due à un défaut de pièce ou de main d'œuvre, contactez votre revendeur VONROC directement.

Les conditions suivantes sont exclues de la garantie :
- Réparations ou modifications sur la machine, faites ou tentées par des réparateurs non agréés.
- Usure normale.
- L'outil a été maltraité, mal utilisé ou mal entretenu.
- Utilisation de pièces détachées non d'origine

Cela constitue l'unique garantie, explicite ou implicite, proposée par la société. Il n'existe aucune autre garantie, explicite ou implicite, qui puisse dépasser le cadre de la présente garantie, y compris les garanties implicites de qualité marchande et d'adaptation à un usage particulier. En aucun cas, VONROC ne saurait être tenu responsable pour les dommages accidentels ou consécutifs. Les recours des revendeurs sont limités à la réparation ou au remplacement des équipements ou des pièces non conformes.

Le produit et la notice d'utilisation sont sujets à modifications. Les caractéristiques peuvent être modifiées sans notification préalable.

1. INSTRUCCIONES DE SEGURIDAD

Lea las advertencias de seguridad, las advertencias de seguridad adicionales y las instrucciones adjuntas. Si no respeta las advertencias de seguridad y las instrucciones, pueden ocasionarse descargas eléctricas, incendios y/o lesiones graves. Guarde las advertencias de seguridad y las instrucciones para su futura consulta.

En el manual de usuario y en el producto se emplean los siguientes símbolos:

Lea el manual de usuario.

Denota riesgo de lesiones personales, muerte o daños al calefactor en caso de incumplimiento de las instrucciones del presente manual.

Indica peligro de descarga eléctrica.

No previsto para ser utilizado por niños.

No consuma el agua tratada ni la resina.

Peligro de resbalamiento en caso de derramamiento.

Irritación cutánea y ocular por contacto.

Proteja el descalcificador, la resina y los accesorios contra las heladas.

No abra la tapa del tanque mientras esté bajo presión.

No arroje la batería al fuego.

No arroje la batería al agua.

No tire el producto en contenedores inadecuados.

El producto es conforme a las normas de seguridad aplicables según las directivas europeas.

ADVERTENCIAS DE SEGURIDAD

ESTE APARATO PUEDE SER UTILIZADO POR NIÑOS A PARTIR DE 8 AÑOS DE EDAD Y POR PERSONAS CON CAPACIDADES FÍSICAS, SENSORIALES O MENTALES REDUCIDAS O QUE CAREZCAN DE EXPERIENCIA Y CONOCIMIENTOS, SI ESTÁN SUPERVISADAS O CAPACITADAS SOBRE EL USO DEL APARATO DE MODO SEGURO Y SI COMPRENDEN LOS PELIGROS QUE SUPONE SU USO. LOS NIÑOS NO DEBEN JUGAR CON EL APARATO. LA LIMPIEZA Y EL MANTENIMIENTO DE USUARIO NO DEBEN SER EFECTUADOS POR NIÑOS NO SUPERVISADOS.

Lea detenidamente todas estas instrucciones antes de usar el aparato y guárdelas para futuras consultas. Es muy importante que entienda cómo usar este aparato en modo seguro; para ello, tómese el tiempo necesario para familiarizarse con los requisitos indicados en estas instrucciones.

- Si tiene alguna duda sobre el uso del aparato, le recomendamos encarecidamente que consulte a una persona debidamente cualificada.
- Mantenga a los niños y a las mascotas alejados del área de trabajo, y nunca permita que los niños usen este aparato.
- Cuando no use el aparato, guárdelo en un lugar seguro, fuera del alcance de los niños.
- Nunca deje el aparato sin vigilancia cuando esté funcionando.
- Transpórtelo utilizando el asa de transporte, tenga la precaución de fijar bien la tapa cuando lo transporte.
- Respete las normas y reglamentos aplicables y las normas vigentes sobre prevención de accidentes.
- Compruebe que la zona de aplicación tenga un drenaje suficiente de agua. Cierre la válvula de alimentación en caso de tiempos de parada prolongados.
- Derramar resina constituye un peligro de resbalamiento.
- La resina puede causar irritaciones cutáneas. Evite el contacto con la piel.
- Puede causar irritación ocular. Evite el contacto con los ojos. Use gafas de seguridad. En caso de contacto con los ojos, lávese inmediatamente con abundante agua limpia. Si los síntomas persisten, consulte a un médico.

Seguridad durante el uso:

PRECAUCIÓN: *El depósito puede llenarse con un máximo de 5 litros de líquido.*

- Controle visualmente el descalcificador de agua antes de cada uso.

- No deje nunca su descalcificador de agua sin vigilancia y no lo guarde durante mucho tiempo si está lleno y presurizado.
- Mantenga la unidad fuera del alcance de los niños. Usted es responsable de la seguridad de los demás.
- Mantenga el descalcificador de agua alejado de fuentes de calor y entornos calientes.
- Enrosque bien la tapa a mano (no utilice herramientas) y compruebe que la junta tórica esté colocada correctamente.
- La presión del agua de servicio no debe ser superior a 4 bar/0,4 MPa, para no dañar el producto.

Seguridad para el almacenamiento

- Antes de guardar el descalcificador de agua, vacíelo y cierre la tapa y las válvulas.
- Guárdelo en un lugar protegido contra las heladas.
- Transporte el descalcificador de agua por el asa. Compruebe que la tapa esté bien cerrada antes de transportarlo.
- Asegúrese de que el producto esté protegido de la luz solar directa. El producto puede calentarse.

2. INFORMACIÓN SOBRE LA MÁQUINA

Uso previsto

Este aparato puede ser peligroso si no se instala correctamente, no se le efectúa el mantenimiento periódico o no se utiliza conforme a lo previsto. Use este dispositivo solo para el tratamiento del agua con la finalidad de obtener un agua de calidad óptima para la limpieza de cristales, coches, fachadas y paneles solares. Cualquier otro uso, y especialmente el tratamiento del agua para la producción de alimentos (por ejemplo, bebidas), se considera un uso no previsto y no está permitido.

Si utiliza una línea de agua corriente, debe comprobar que el grifo de agua conectado esté dotado de una válvula de rebote para evitar que el agua vuelva a fluir hacia la línea de agua potable.

Cuando use agua no procedente de la red de agua potable, por ejemplo, de un pozo, deberá realizar un análisis del agua antes de la aplicación para determinar si el agua es adecuada. El exceso de impurezas en el agua puede tener un efecto adverso en el rendimiento del sistema y en el resultado de la limpieza.

Temperaturas de funcionamiento, presiones y conexión

El sistema debe estar protegido contra las heladas. La temperatura de la sala de servicio debe ser de al menos 4 °C. La temperatura del agua no puede superar los 30 °C, y la presión máxima de funcionamiento es de 4 bar.

ESPECIFICACIONES TÉCNICAS

Modelo n.º	**WS504XX**
Capacidad del contenedor	5 litros
Peso (con resina)	5 kg
Dimensiones (LxAxH)	255x195x345 mm
Presión máx. agua entrada	4 bar / 0,4 MPA
Temp. máx. agua	30 °C
Temp. mín. agua	5 °C
Longitud manguera de entrada	100 cm
Longitud manguera de lavado	150 cm

Modelo de caudalímetro n.º	**WF501DC**
Batería del caudalímetro	Li-Mn CR2032

Tipo de resina	**Vonroc 591209**
Cantidad de resina suministrada	4 litros
Temp. máx. de funcionamiento	120 °C
Intervalo de tamaños de partículas	0,2-0,56 mm
Intervalo de PH	0-14
Caudal de servicio	5-50 BV/h
Regenerante	10-15 % NaCl
Vida útil de la resina	>10 años

DESCRIPCIÓN

Los números del texto se refieren a los diagramas de las páginas 2-3.

1. Depósito
2. Tapa
3. Válvula de entrada
4. Válvula de salida
5. Caudalímetro

6. Manguera de entrada
7. Manguera de lavado
8. Conector de manguera
9. Conector de cierre
10. Conector de la manguera de lavado
11. Conector rápido
12. Indicador luminoso
13. Indicador de batería
14. Indicador de volumen
15. Botón de restablecimiento
16. Adaptador
17. Batería Li-Mn CR2032
18. Botón de desbloqueo de la pantalla
19. Tiras para prueba de dureza del agua
20. Paño para secar

3. MONTAJE

Manguera de entrada (Fig. B)
Montaje de la manguera de entrada.
1. Desenrosque la tuerca de la manguera del conector rápido (8, 9) del conector y deslícela por la manguera (6).
2. Presione la manguera (6) sobre el núcleo del conector hasta que quede completamente introducida.
3. Vuelva a enroscar la tuerca de la manguera en el conector rápido (8, 9) y compruebe que la conexión sea estanca al agua.

Manguera de lavado (Fig. B)
Montaje de la manguera de lavado.
1. Desenrosque la tuerca de la manguera del conector rápido (10) del conector y deslícela por la manguera (7).
2. Presione la manguera (7) en el núcleo del conector hasta que quede completamente introducida.
3. Vuelva a enroscar bien la tuerca de la manguera en el conector rápido (10) y compruebe que la conexión sea estanca al agua.

Descalcificador de agua (Fig. A)
Montaje del sistema para que el descalcificador esté listo para usar.
1. Conecte el caudalímetro (5) a un grifo de agua.
2. Asegúrese de conectar el lado de conexión rápida (8) de la manguera (6) a la salida del caudalímetro (5). Conecte el conector de cierre (9) a la entrada de agua (3) del depósito (1).
3. Conecte la manguera de servicio a la salida de agua (4) del descalcificador.
4. El descalcificador de agua está listo para usar.

4. FUNCIONAMIENTO

Seguridad durante el uso
PRECAUCIÓN: *El depósito puede llenarse con un máximo de 5 litros de líquido.*
- Controle visualmente el descalcificador de agua antes de cada uso.
- No deje nunca su descalcificador de agua sin vigilancia y no lo guarde durante mucho tiempo si está lleno y presurizado.
- Mantenga la unidad fuera del alcance de los niños. Usted es responsable de la seguridad de los demás.
- Mantenga el descalcificador de agua alejado de fuentes de calor y entornos calientes.
- Enrosque bien la tapa a mano (no utilice herramientas) y compruebe que la junta tórica esté colocada correctamente.
- La presión del agua de servicio no debe ser superior a 4 bar/0,4 MPa, para no dañar el producto.

No consuma el agua tratada ni la resina.

Antes del uso (Fig. A)
1. Antes de utilizar el descalcificador de agua, compruebe que todas las conexiones sean estancas al agua y que las mangueras estén completamente rectas y sin dobleces. Compruebe que la tapa (2) esté bien fijada y que sea estanca al agua.
2. Coloque el descalcificador en posición vertical sobre una superficie plana y estable. Preferiblemente en el suelo y cerca del suministro de agua o de un grifo.
3. Compruebe que todas las mangueras (6, 7) estén conectadas y que las válvulas (3, 4) estén en posición abierta.
4. Abra lentamente el suministro de agua.
5. Controle el sistema mientras se presuriza y comienza a producir agua descalcificada. Utilícelo solo con agua potable.
6. El descalcificador de agua está listo para usar.

Funcionamiento del descalcificador de agua

1. Compruebe que la zona de aplicación tenga suficiente drenaje de agua antes de utilizar el descalcificador de agua.
2. Durante el uso, controle periódicamente el descalcificador de agua. Compruebe que las mangueras estén conectadas correctamente. Controle que el sistema no tenga fugas y que la tapa esté bien colocada.
3. Durante el funcionamiento, compruebe que todas las mangueras conectadas a las válvulas (3, 4) tengan una holgura suficiente, para evitar daños. Si están demasiado tirantes, el sistema puede volcarse o dañarse.
4. Durante el funcionamiento, ninguna manguera tiene que tener dobleces, para garantizar el máximo caudal de agua y un proceso de descalcificación adecuado.

Funcionamiento del caudalímetro (Fig. E)

1. El caudalímetro (5) se enciende automáticamente cuando empieza a pasar el agua y comienza a medir la cantidad de agua que pasa. Cuando el agua no fluye, la pantalla del caudalímetro se apaga en 1 minuto.
2. Cuando el caudalímetro alcanza los 1000 litros (14), la luz indicadora (12) se enciende y empieza a parpadear. Cuando esto sucede, se aconseja regenerar el caudalímetro (5).

Si la pantalla no se enciende cuando el agua fluye por el contador, es necesario cambiar las baterías. Siga los pasos "Sustitución de la batería del caudalímetro" indicados en el punto 5. Mantenimiento.

La pantalla se apaga después de 60 segundos de inactividad.

5. MANTENIMIENTO

Regeneración (Fig. C)

Se aconseja efectuar la regeneración después de cada 1000 litros de uso, para conservar el efecto totalmente descalcificador del agua dura. Siga cuidadosamente los pasos para la regeneración para obtener una correcta regeneración.

1. Cierre el grifo de agua y desconecte la manguera de entrada de agua de la válvula de entrada de agua (3).
2. Cierre la válvula de entrada de agua (3) y la válvula de salida de agua (4).
3. Desconecte la manguera de servicio de la válvula de salida de agua (4).
4. Abra primero la válvula de entrada de agua (3) y después la válvula de salida de agua (4) y vacíe el agua durante 10 segundos (Fig. C.1).
5. Cierre ambas válvulas (3, 4) y abra la tapa (2).
6. Añada 1 kg de sal de mesa común al depósito.
7. Durante el proceso de regeneración, cierre la tapa (2) y mantenga cerradas las válvulas de entrada y salida (3, 4).
8. Espere 30 minutos a que se produzca el proceso de regeneración (Fig. C.2).
9. Después de 30 minutos conecte la manguera de entrada de agua (6, 8, 9) y la manguera de lavado (7, 10).
10. Abra las válvulas de entrada y salida de agua (3, 4).
11. Abra el grifo de agua y lave el sistema durante 30 minutos.
12. Después de lavar el sistema (Fig. C.3), compruebe la calidad del agua (Fig. D) con las tiras de prueba suministradas (19).
13. Siga los pasos 1 a 4 de la prueba (Fig. D) y compare los resultados con la tabla. Cuando está completamente regenerado, el color de la tira de prueba (19) debe coincidir con la dureza de 0 de la tabla de colores. Si la tira de prueba indica >50 o más, es necesario efectuar una regeneración.
14. Después de efectuar correctamente el proceso de regeneración, restablezca el caudalímetro de agua (Fig. F).
15. Pulse y mantenga pulsado el botón de restablecimiento (15) del caudalímetro (5) durante 3 segundos. El caudalímetro (14) volverá a 0.
16. El descalcificador de agua está listo para usar.

Después de la regeneración, asegúrese de restablecer el caudalímetro para tener una representación correcta de la cantidad de agua blanda producida.

Sustitución de la batería del caudalímetro (Fig. E)

El indicador de batería (13) de la pantalla del caudalímetro (5) aparece cuando la batería (17) tiene poca carga y es necesario sustituirla.

1. Desconecte el caudalímetro (5) del grifo de agua cerrado y de la manguera de entrada (6, 8, 9) y déjelo secar o séquelo con un paño.
2. Pulse a ambos lados los botones de desbloqueo de la pantalla (18) y extraiga la pantalla de la carcasa del caudalímetro.
3. Sustituya la batería (17) con otra nueva.
4. Presione la pantalla cerrada en la carcasa.
5. Vuelva a conectar el caudalímetro (5) al grifo de agua y a la manguera de entrada (6, 8, 9).
6. El caudalímetro está listo para usar.

⚠ *Cuando la batería se agota y se sustituye, se pierde el estado del contador de flujo (14).*

⚠ *La batería de repuesto debe ser una Li-Mn CR2032.*

Limpieza
- Nunca sumerja el producto en agua para limpiarlo.
- No utilice productos limpiadores ni disolventes. Limpie el dispositivo con un paño suave.
- Limpie periódicamente las mangueras con un paño suave, preferentemente después de cada uso.

⚠ *No lave el caudalímetro con agua. Si lo hace, podrían dañarse los componentes eléctricos internos y causar un fallo del aparato. Utilice un paño seco o apenas humedecido para limpiarlo.*

Almacenamiento
- Antes de guardar el descalcificador de agua, vacíelo y cierre la tapa y las válvulas.
- Guarde el descalcificador de agua en un lugar libre de heladas. Las heladas podrían dañar el descalcificador de agua y la resina.
- Transporte el descalcificador de agua por el asa. Compruebe que la tapa esté bien cerrada antes de transportarlo.

GARANTÍA

El producto VONROC ha sido fabricado con los estándares de calidad más elevados y garantizamos que está exento de defectos relacionados con los materiales y la mano de obra durante el período legalmente establecido a partir de la fecha de compra original. Si, durante este periodo, el producto presenta algún fallo de los materiales y/o la mano de obra, póngase en contacto directamente con su revendedor VONROC.

Las siguientes circunstancias están excluidas de esta garantía:
- Se han efectuado y/o se ha intentado efectuar reparaciones y/o alteraciones en la máquina por parte de centros de servicio no autorizados.
- Desgaste normal.
- Si la herramienta ha sido usada impropiamente, mal utilizada o mantenida incorrectamente.
- Si se han utilizado piezas de repuesto no originales.

Esta constituye la única garantía, expresa e implícita, ofrecida por la empresa. No existen otras garantías expresas ni implícitas distintas a la especificada en el presente documento, incluidas las garantías implícitas de comerciabilidad y de adecuación a un propósito particular. VONROC no será responsable bajo ninguna circunstancia de ningún daño incidental o consecuente. Los recursos de los distribuidores están limitados a la reparación o sustitución de las unidades o piezas no conformes.

El producto y el manual de usuario están sujetos a variaciones. Las especificaciones pueden variarse sin aviso previo.

1. ISTRUZIONI DI SICUREZZA

Leggere le avvertenze di sicurezza, le avvertenze di sicurezza aggiuntive e le istruzioni contenute in questo manuale. Il mancato rispetto delle avvertenze e istruzioni di sicurezza potrebbe dar luogo a scosse elettriche, incendi e/o lesioni personali gravi. Conservare le avvertenze di sicurezza e le istruzioni per riferimenti futuri.

I simboli riportati di seguito vengono utilizzati all'interno del manuale d'uso oppure sono indicati sul prodotto:

Leggere il manuale d'uso.

Denota il rischio di lesioni personali, morte o danni all'apparecchio in caso di mancata osservanza delle istruzioni riportate in questo manuale.

Indica il pericolo di scosse elettriche.

Prodotto non destinato all'uso da parte di bambini.

Non consumare l'acqua trattata né la resina.

Pericolo di scivolamento in caso di versamento.

Irritazione cutanea e degli occhi per contatto.

Proteggere l'addolcitore d'acqua, la resina e gli accessori dal gelo.

Non aprire il coperchio del serbatoio sotto pressione.

Non gettare la batteria nel fuoco.

Non gettare la batteria nell'acqua.

Non smaltire il prodotto in contenitori non idonei.

Il prodotto è conforme ai requisiti previsti dalle norme di sicurezza applicabili ai sensi delle direttive europee vigenti.

AVVERTENZE DI SICUREZZA

QUESTO PRODOTTO PUÒ ESSERE UTILIZZATO DA BAMBINI DAGLI 8 ANNI IN SU E DA PERSONE CON CAPACITÀ FISICHE, SENSORIALI O MENTALI RIDOTTE O INESPERTE, PURCHÉ ESSI SIANO SORVEGLIATI O ISTRUITI IN MERITO ALL'USO DELL'APPARECCHIO IN SICUREZZA E COMPRENDANO I PERICOLI INERENTI. ACCERTARSI CHE I BAMBINI NON GIOCHINO CON IL PRODOTTO. GLI INTERVENTI DI PULIZIA E MANUTENZIONE DEL PRODOTTO DA PARTE DELL'UTILIZZATORE NON DEVONO ESSERE ESEGUITI DA BAMBINI SENZA SUPERVISIONE.

Prima di utilizzare questo apparecchio, leggere attentamente e a fondo queste istruzioni e conservarle per riferimento futuro. È molto importante comprendere come utilizzare questo prodotto in sicurezza; pertanto, invitiamo a prendersi il tempo necessario per acquisire dimestichezza con i requisiti descritti in queste istruzioni.

- Per qualsiasi dubbio sull'utilizzo di questo apparecchio, consigliamo vivamente di rivolgersi a un professionista in possesso delle competenze necessarie.
- Tenere i bambini e gli animali domestici a debita distanza dall'area di utilizzo e non consentire mai ai bambini di usare questo apparecchio.
- Quando non viene usato, conservare il prodotto in un luogo sicuro, fuori dalla portata dei bambini.
- Non lasciare mai il prodotto incustodito quando è in funzione.
- Trasportarlo afferrandolo dal manico di trasporto, facendo attenzione a fissare bene il coperchio.
- Osservare le norme e le disposizioni vigenti, come pure le regole per la prevenzione efficace degli infortuni.
- Assicurarsi che nell'area di utilizzo sia presente un sistema di scarico dell'acqua sufficiente. Chiudere la valvola di alimentazione in caso di tempi di arresto prolungati.
- Il versamento della resina comporta il pericolo di scivolamento.
- La resina può causare irritazioni cutanee. Evitare il contatto con la pelle.
- La resina può causare irritazione agli occhi. Evitare il contatto con gli occhi. Indossare occhiali di sicurezza. In caso di contatto con gli occhi, sciacquare immediatamente e a fondo con acqua pulita. Se i sintomi persistono consultare un medico.

Sicurezza operativa
ATTENZIONE: *il serbatoio può essere riempito solo con al massimo 5 litri di liquido.*

- Ispezionare visivamente l'addolcitore d'acqua prima di ogni utilizzo.
- Non lasciare mai l'addolcitore d'acqua incustodito e non conservarlo pieno e in pressione per lunghi periodi.
- Tenere l'apparecchio fuori dalla portata dei bambini. L'utilizzatore è responsabile della sicurezza degli altri.
- Tenere l'addolcitore d'acqua lontano da fonti di calore e ambienti caldi.
- Avvitare saldamente a mano il coperchio (senza utilizzare attrezzi) e assicurarsi che l'o-ring sia installato correttamente.
- La pressione dell'acqua non deve superare 4 bar / 0,4 MPa per evitare che il prodotto si danneggi.

Sicurezza di conservazione

- Prima di riporre l'addolcitore d'acqua scaricare l'acqua e chiudere il coperchio e le valvole.
- Conservare al riparo dal gelo.
- Trasportare l'addolcitore d'acqua afferrandolo dal manico. Assicurarsi che il coperchio sia ben chiuso prima di trasportare l'apparecchio.
- Assicurarsi che il prodotto sia protetto dalla luce solare diretta. Il prodotto potrebbe riscaldarsi.

2. INFORMAZIONI RIGUARDANTI IL PRODOTTO

Uso previsto
Questo apparecchio può essere pericoloso se installato in modo non corretto, non sottoposto a regolare manutenzione o non utilizzato come previsto. Utilizzare questo dispositivo solo per il trattamento dell'acqua allo scopo di ottenere una qualità ottimale della stessa per la pulizia di vetri, automobili, facciate e pannelli solari. Qualsiasi altro impiego, in particolare il trattamento dell'acqua per la produzione di alimenti, (ad esempio, di bevande) è considerato non previsto e non consentito.

In caso di utilizzo di acqua di rubinetto, è necessario assicurarsi che il rubinetto collegato sia dotato di una valvola di ritegno per evitare il riflusso dell'acqua nella tubazione dell'acqua potabile!

In caso di utilizzo di acqua non potabile, ad esempio proveniente da un pozzo, prima dell'uso è necessario effettuare un'analisi dell'acqua per verificarne l'idoneità. L'eccesso di impurità nell'acqua potrebbe compromettere le prestazioni dell'impianto e il risultato della pulizia.

Temperature di esercizio, valori di pressione e collegamento
L'impianto deve essere protetto dal gelo. Le temperature nel locale di servizio devono essere di almeno 4 °C. La temperatura dell'acqua non deve superare i 30 °C e la pressione massima di esercizio è di 4 bar.

DATI TECNICI

Codice modello	**WS504XX**
Capienza serbatoio	5 litri
Peso (resina inclusa)	5 kg
Dimensioni (LxlxH)	255x195x345 mm
Pressione max acqua in ingresso	4 bar / 0,4 MPA
Temperatura max. acqua	30 °C
Temperatura min. acqua	5 °C
Lunghezza tubo di ingresso acqua	100 cm
Lunghezza tubo di lavaggio	150 cm

Codice modello flussimetro	**WF501DC**
Batteria flussimetro	Li-Mn CR2032

Tipo di resina	**Vonroc 591209**
Quantità di resina inclusa	4 litri
Temperatura di esercizio max.	120 °C
Intervallo dimensionale particelle	0,2-0,56 mm
Intervallo PH	0-14
Portata di servizio	5-50 BV/h
Rigenerante	10-15% NaCl
Durata della resina	>10 anni

DESCRIZIONE
I numeri che compaiono nel testo si riferiscono alle figure riportate alle pagine 2-3.

1. Serbatoio
2. Coperchio
3. Valvola di ingresso acqua
4. Valvola di uscita acqua
5. Flussimetro
6. Tubo di ingresso acqua
7. Tubo di lavaggio
8. Raccordo del tubo di ingresso acqua
9. Raccordo acqua-stop
10. Raccordo del tubo di lavaggio
11. Raccordo rapido
12. Spia
13. Indicatore batteria
14. Indicatore volume
15. Pulsante di ripristino
16. Adattatore
17. Batteria Li-Mn CR2032
18. Pulsante di rilascio display
19. Strisce reattive per controllo della durezza
20. Panno per asciugatura

3. ASSEMBLAGGIO

Tubo flessibile di ingresso dell'acqua (Fig. B)
Assemblaggio del tubo di ingresso dell'acqua.
1. Svitare il dado di fissaggio del tubo di ingresso dell'acqua al raccordo rapido (8, 9) dal raccordo e farlo scorrere sul tubo (6).
2. Premere il tubo (6) nel foro centrale del raccordo fino a inserirlo completamente.
3. Riavvitare saldamente il dado di fissaggio del tubo sul raccordo rapido (8, 9) e accertarsi che il collegamento sia a tenuta stagna.

Tubo di lavaggio (Fig. B)
Assemblaggio del tubo di lavaggio
1. Svitare il dado di fissaggio del tubo di lavaggio al raccordo rapido (10) dal raccordo e farlo scorrere sul tubo (7).
2. Premere il tubo (7) nel foro centrale del raccordo fino a inserirlo completamente.
3. Riavvitare saldamente il dado di fissaggio del tubo sul raccordo rapido (10) e accertarsi che il collegamento sia a tenuta stagna.

Addolcitore d'acqua (Fig. A)
Assemblaggio dell'impianto per un addolcitore d'acqua pronto all'uso
1. Collegare il flussimetro (5) a un rubinetto dell'acqua.
2. Accertarsi di collegare il lato con il raccordo rapido (8) del tubo (6) all'uscita del flussimetro (5). Collegare il raccordo acqua-stop (9) alla valvola d'ingresso dell'acqua (3) del serbatoio (1).
3. Collegare il tubo di servizio alla valvola di uscita dell'acqua (4) dell'addolcitore
4. L'addolcitore d'acqua è pronto per essere utilizzato.

4. USO

Sicurezza operativa
ATTENZIONE: *il serbatoio può essere riempito solo con al massimo 5 litri di liquido.*
- Ispezionare visivamente l'addolcitore d'acqua prima di ogni utilizzo.
- Non lasciare mai l'addolcitore d'acqua incustodito e non conservarlo pieno e in pressione per lunghi periodi.
- Tenere l'apparecchio fuori dalla portata dei bambini. L'utilizzatore è responsabile della sicurezza degli altri.
- Tenere l'addolcitore d'acqua lontano da fonti di calore e ambienti caldi.
- Avvitare saldamente a mano il coperchio (senza utilizzare attrezzi) e assicurarsi che l'o-ring sia installato correttamente.
- La pressione dell'acqua non deve superare 4 bar / 0,4 MPa per evitare che il prodotto si danneggi.

Non consumare l'acqua trattata né la resina.

Prima dell'uso (Fig. A)
1. Prima di utilizzare l'addolcitore d'acqua, verificare che tutti i collegamenti siano a tenuta stagna e che i tubi siano completamente dritti, senza pieghe. Controllare che il coperchio (2) sia completamente fissato e a tenuta stagna.
2. Porre l'addolcitore d'acqua in posizione verticale su una superficie piana e stabile, preferibilmente a terra e in prossimità di una fonte di alimentazione dell'acqua o di un rubinetto.
3. Assicurarsi che tutti i tubi (6,7) siano collegati e che le valvole (3,4) siano in posizione aperta.

4. Attivare l'alimentazione dell'acqua lentamente.
5. Ispezionare l'impianto mentre va in pressione e inizia a produrre acqua addolcita. Usare solo con acqua potabile.
6. L'addolcitore d'acqua ora è pronto per essere utilizzato.

Addolcitore d'acqua durante il funzionamento

1. Prima di usare l'addolcitore assicurarsi che nell'area di applicazione sia presente uno scarico dell'acqua sufficiente.
2. Ispezionare periodicamente l'addolcitore durante l'uso. Assicurarsi che i tubi siano fissati correttamente. Controllare che l'impianto non presenti perdite e che il coperchio sia montato correttamente.
3. Mentre l'apparecchio è in funzione, assicurarsi che tutti i tubi collegati alle valvole (3,4) non siano troppo tirati per evitare possibili danneggiamenti. Una trazione eccessiva potrebbe causare il ribaltamento o il danneggiamento dell'impianto.
4. Durante il funzionamento, tutti i tubi devono essere senza pieghe per garantire il massimo flusso d'acqua e un corretto processo di addolcimento.

Flussimetro durante il funzionamento (Fig. E)

1. Il flussimetro (5) si accende automaticamente quando l'acqua inizia a scorrervi attraverso e inizia a misurare la quantità di acqua che passa. In assenza del flusso d'acqua il display del flussimetro si spegne dopo 1 minuto.
2. Quando il contatore del flussimetro (14) raggiunge i 1000 litri la spia (12) si accende e inizia a lampeggiare avvisando che è necessario procedere alla rigenerazione.

⚠ *Se il display non si accende quando l'acqua scorre attraverso il flussimetro, è necessario sostituire la batteria. Seguire i passaggi descritti al capitolo 5. "Sostituzione delle batterie del flussimetro". Manutenzione*

⚠ *Il display si spegne dopo 60 secondi di non utilizzo.*

5. MANUTENZIONE

Rigenerazione (Fig. C)

La rigenerazione è consigliata dopo ogni 1000 litri di acqua trattati per mantenere l'effetto di addolcimento completo dell'acqua dura. Seguire attentamente le fasi di rigenerazione per ottenere una rigenerazione corretta.

1. Chiudere il rubinetto dell'acqua e scollegare il tubo di ingresso dell'acqua dalla valvola di ingresso dell'acqua (3).
2. Chiudere la valvola di ingresso dell'acqua (3) e la valvola di uscita dell'acqua (4).
3. Scollegare il tubo di servizio dalla valvola di uscita dell'acqua (4)
4. Aprire per prima la valvola di ingresso dell'acqua (3) e successivamente la valvola di uscita dell'acqua (4) e scaricare l'acqua per 10 secondi (Fig. C.1).
5. Chiudere entrambe le valvole (3,4) e aprire il coperchio (2).
6. Versare 1 kg di sale da tavola nel serbatoio.
7. Chiudere il coperchio (2) e mantenere chiuse le valvole di ingresso e di uscita dell'acqua (3,4) durante il processo di rigenerazione.
8. Attendere 30 minuti affinché abbia luogo il processo di rigenerazione (Fig. C.2).
9. Dopo 30 minuti collegare il tubo di ingresso dell'acqua (6,8,9) e il tubo di lavaggio (7,10).
10. Aprire le valvole di ingresso e di uscita dell'acqua (3,4).
11. Aprire il rubinetto dell'acqua e lavare l'impianto per 30 minuti.
12. Una volta completato il lavaggio dell'impianto (Fig. C.3) controllare la durezza dell'acqua (Fig. D) servendosi delle strisce reattive in dotazione (19).
13. Seguire i passaggi da 1 a 4 del test (Fig. D) e confrontare i risultati ottenuti con il grafico. Quando la rigenerazione è avvenuta completamente, il campione colorato della striscia reattiva (19) deve indicare una durezza 0 sul grafico dei colori. Se la striscia reattiva indica una durezza >50 o superiore, è necessario procedere alla rigenerazione.
14. Una volta completato con successo il processo di rigenerazione, ripristinare il flussimetro (Fig. F).

15. Tenere premuto il pulsante di ripristino (15) sul flussimetro (5) per 3 secondi. Il contatore di flusso (14) del flussimetro si azzererà.
16. L'addolcitore d'acqua è pronto per essere utilizzato.

Dopo la rigenerazione, assicurarsi di ripristinare il flussimetro per ottenere un'indicazione corretta della quantità di acqua dolce prodotta.

Sostituzione della batteria del flussimetro (Fig. E)
L'indicatore della batteria (13) sul display del flussimetro (5) viene visualizzato quando la batteria (17) è quasi scarica e deve essere sostituita.

1. Scollegare il flussimetro (5) dal rubinetto dell'acqua chiuso e dal tubo di ingresso dell'acqua (6,8,9) e lasciarlo asciugare oppure asciugarlo con uno straccio.
2. Premere su entrambi i lati i pulsanti di rilascio del display (18) del flussimetro ed estrarre il display dalla rispettiva sede.
3. Sostituire la batteria (17) con una nuova.
4. Rimontare il display nella rispettiva sede.
5. Ricollegare il flussimetro (5) al rubinetto dell'acqua e al tubo di ingresso dell'acqua (6,8,9).
6. Il flussimetro è pronto per l'uso.

Sostituendo una batteria scarica, lo stato del contatore di flusso (14) andrà perduto.

La batteria sostitutiva deve essere di tipo Li-Mn CR2032.

Pulizia
- Durante la pulizia non immergere mai il prodotto nell'acqua.
- Non utilizzare detersivi o solventi chimici. Strofinare l'apparecchio con un panno morbido
- Pulire regolarmente i tubi con un panno morbido, preferibilmente dopo ogni utilizzo.

Non pulire il flussimetro con acqua. Ciò potrebbe danneggiare i componenti elettrici al suo interno, con conseguente malfunzionamento del dispositivo. Per la pulizia utilizzare un panno umido o asciutto.

Conservazione
- Prima di riporre l'addolcitore d'acqua scaricare l'acqua e chiudere il coperchio e le valvole.
- Conservare l'addolcitore d'acqua in un luogo protetto dal gelo, in quanto l'apparecchio e la resina potrebbero subire danni.
- Trasportare l'addolcitore d'acqua afferrandolo dal manico. Assicurarsi che il coperchio sia ben chiuso prima di trasportare l'apparecchio.

GARANZIA

I prodotti VONROC sono sviluppati secondo gli standard di qualità più elevati e sono garantiti esenti da difetti sia per quanto riguarda i materiali che la lavorazione, per il periodo stabilito per legge a decorrere dalla data di acquisto iniziale. Se durante tale periodo il prodotto dovesse presentare dei difetti di materiali e/o di lavorazione, rivolgersi direttamente al proprio rivenditore VONROC.

Le seguenti circostanze sono escluse dalla garanzia:
- esecuzione o tentativo di esecuzione di riparazioni o modifiche all'apparecchio da parte di personale di centri di assistenza non autorizzati;
- usura normale;
- maltrattamento, uso improprio o manutenzione inadeguata dell'apparecchio;
- impiego di ricambi non originali

La presente costituisce l'unica garanzia espressa o implicita fornita dall'azienda. Non sono concesse altre garanzie, né espresse né implicite, oltre a quelle descritte in questo manuale, ivi comprese le garanzie implicite di commerciabilità e di idoneità a uno scopo particolare. In nessun caso VONROC sarà ritenuta responsabile di alcun danno incidentale o consequenziale. I rimedi offerti dai rivenditori si limiteranno alla riparazione o alla sostituzione delle unità o dei componenti non conformi.

Il prodotto e il manuale d'uso sono soggetti a modifiche. I dati tecnici possono essere modificati senza ulteriore notifica.

1. SÄKERHETSANVISNINGAR

Läs de medföljande säkerhetsvarningarna, de kompletterande säkerhetsvarningarna och anvisningarna. Underlåtenhet att följa säkerhetsvarningarna och anvisningarna kan orsaka elstöt, brand och/eller allvarlig skada. Spara säkerhetsvarningarna och anvisningarna som framtida referensmaterial.

Följande symboler används i användarhandboken eller på produkten:

Läs användarhandboken.

Anger risk för personskada, dödsfall eller skada på verktyget om anvisningarna i denna handbok inte följs.

Anger risk för elstötar.

Inte avsedd att användas av barn.

Drick inte behandlat vatten eller hartset.

Halkrisk vid spill.

Hud- och ögonirritation vid kontakt.

Skydda vattenavhärdare, harts och tillbehör mot frost.

Öppna inte tanklocket under tryck.

Kasta inte batteriet i elden.

Kasta inte batteriet i vatten.

Avyttra inte produkten på olämpligt sätt.

Produkten uppfyller gällande säkerhetsnormer i EU-direktiven.

SÄKERHETSVARNINGAR

DENNA APPARAT KAN ANVÄNDAS AV BARN FRÅN 8 ÅR OCH PERSONER MED NEDSATT FYSISK ELLER PSYKISK FÖRMÅGA ELLER BRISTANDE ERFARENHET ELLER KUNSKAP, OM DE ÖVERVAKAS ELLER FÅR INSTRUKTIONER OM HUR APPARATEN ANVÄNDS PÅ ETT SÄKERT SÄTT OCH ÄR MEDVETNA OM RISKERNA. BARN FÅR INTE LEKA MED APPARATEN. RENGÖRING OCH ANVÄNDARUNDERHÅLL SKA INTE UTFÖRAS AV BARN UTAN ÖVERVAKNING.

Läs dessa instruktioner noggrant innan du använder apparaten och förvara dem för framtida referens. Det är mycket viktigt att du förstår hur du använder apparaten på ett säkert sätt, så ta dig tid att bekanta dig med kraven som beskrivs i dessa instruktioner.

- Om du är osäker på något sätt när det gäller att använda denna apparat, rekommenderar vi starkt att du anlitar en lämplig kvalificerad person.
- Håll barn och husdjur långt borta från arbetsområdet och låt aldrig barn använda apparaten.
- När det inte används bör redskapet förvaras utom räckhåll för barn på en säker plats.
- Lämna aldrig apparaten utan uppsikt när den används.
- Bär med hjälp av bärhandtaget, var uppmärksam på att säkra locket ordentligt när du bär.
- Observera gällande regler och föreskrifter samt de effektiva föreskrifterna för förebyggande av olyckor.
- Se till att applikationsområdet har tillräcklig vattendränering. Stäng matningsventilen vid förlängda avstängningstider.
- Att spilla harts är en halkrisk.
- Harts kan orsaka hudirritation. Undvik hudkontakt.
- Kan orsaka ögonirritation. Undvik ögonkontakt. Använd skyddsglasögon. Vid ögonkontakt, skölj omedelbart ögonen noggrant med rent vatten. Kontakta läkare om symtomen kvarstår.

Driftsäkerhet:

FÖRSIKTIGHET: *Tanken får endast fyllas med högst 5 liter vätska.*

- Inspektera vattenavhärdaren före varje användning.
- Lämna aldrig vattenavhärdaren utan tillsyn och förvara den inte under långa perioder när den är full och trycksatt.
- Förvaras utom räckhåll för barn. Du är ansvarig för andras säkerhet.
- Håll vattenavhärdaren på avstånd från värmekällor och heta miljöer.

- Skruva fast locket ordentligt för hand (använd inga verktyg) och se till att O-ringen är korrekt placerad.
- Användning av vattentryck får inte vara högre än 4 bar/0,4 MPa för att undvika skador på produkten.

Säkerhet vid förvaring:
- Innan förvaring, töm vattenavhärdaren på vatten och stäng locket och ventilerna.
- Förvaras frostfritt.
- Bär vattenavhärdaren i handtaget. Se till att locket sitter ordentligt fast innan du bär.
- Se till att produkten skyddas från direkt solljus. Produkten kan bli varm.

2. MASKININFORMATION

Avsedd användning
Denna enhet kan orsaka fara om den är felaktigt installerad, inte underhålls regelbundet eller inte används som avsett. Använd denna enhet endast för vattenbehandling för att uppnå en optimal vattenkvalitet för rengöring av glas, bilar, fasader och solpaneler. All annan användning, speciellt vattenbehandling för livsmedelsproduktion (t.ex. drycker) anses vara oavsedd och inte tillåten.

Vid drift med kranvatten måste det säkerställas att den anslutna vattenkranen är utrustad med en returventil för att förhindra att vatten rinner tillbaka in i dricksvattenledningen!

Vid drift med annat vatten än från dricksvattensystem, t.ex. från en brunn, måste en vattenanalys utföras före användning för att avgöra om vattnet är lämpligt. Överskott av föroreningar i vattnet kan ha en negativ effekt på systemets prestanda och rengöringsresultat.

Driftstemperaturer, tryck och anslutning
Systemet måste skyddas mot frost. Temperaturen i servicerummet måste vara minst 4°C. Vattentemperaturen får inte överstiga 30 °C och maximalt drifttryck är 4 bar.

TEKNISKA SPECIFIKATIONER

Modell-nr	**WS504XX**
Behållarkapacitet	5 liter
Vikt (inkl. harts)	5 kg
Mått (LxBxH)	255 x 195 x 345 mm
Max. inloppsvattentryck	4 bar/0,4 MPa
Max vattentemp.	30 °C
Min. vattentemp.	5 °C
Inloppsslangens längd	100 cm
Spolslangens längd	150 cm

Flödesmätare modell nr.	**WF501DC**
Flödesmätare batteri	Li-Mn CR2032

Hartstyp	**Vonroc 591209**
Mängd harts som ingår	4 liter
Max driftstemperatur	120 °C
Partikelstorleksintervall	0,2-0,56 mm
pH-intervall	0-14
Serviceflödeshastighet:	5-50 BV/h
Regenereringsmedel	10-15 % NaCl
Livslängd harts	>10 år

BESKRIVNING
Siffrorna i texten hänvisar till diagrammen på sidorna 2-3.

1. Tank
2. Lock
3. Inloppsventil
4. Utloppsventil
5. Flödesmätare
6. Inloppsslang
7. Spolslang
8. Slanganslutning
9. Stoppkontakt
10. Spolslangskontakt
11. Snabbkoppling
12. Ljusindikator
13. Batteriindikator
14. Volymindikator
15. Återställningsknapp
16. Adapter
17. Li-Mn CR2032-batteri

18. Display-frigöringsknapp
19. Testremsor hårdhet
20. Torkduk

3. MONTERING

Inloppsslang (fig. B)
Montering av inloppsslangen.
1. Skruva loss snabbkopplingens (8, 9) slangmutter från kopplingen och skjut över slangen (6).
2. Tryck slangen (6) över anslutningskärnan tills den är helt införd.
3. Skruva tillbaka slangmuttern på snabbkopplingen (8, 9) ordentligt och se till att anslutningen är vattentät.

Spolslang (fig. B)
Montering av spolslangen.
1. Skruva loss snabbkopplingens (10) slangmutter från kopplingen och skjut över slangen (7).
2. Tryck slangen (7) över anslutningskärnan tills den är helt införd.
3. Skruva tillbaka slangmuttern på snabbkopplingen (10) ordentligt och se till att anslutningen är vattentät.

Vattenavhärdare (fig. A)
Montering av systemet för en vattenavhärdare som är färdig att använda.
1. Anslut flödesmätaren (5) till en vattenkran.
2. Se till att ansluta snabbkopplingssidan (8) på slangen (6) till utloppet på flödesmätaren (5). Anslut stoppkontakten (9) till vatteninloppet (3) på tanken (1).
3. Anslut försörjningsslangen till vattenutloppet (4) på avhärdaren.
4. Vattenavhärdaren är redo att användas.

4. DRIFT

Driftsäkerhet
FÖRSIKTIGHET: *Tanken får endast fyllas med högst 5 liter vätska.*
- Inspektera vattenavhärdaren före varje användning.
- Lämna aldrig vattenavhärdaren utan tillsyn och förvara den inte under långa perioder när den är full och trycksatt.
- Förvaras utom räckhåll för barn. Du är ansvarig för andras säkerhet.
- Håll vattenavhärdaren på avstånd från värmekällor och heta miljöer.
- Skruva fast locket ordentligt för hand (använd inga verktyg) och se till att O-ringen är korrekt placerad.
- Användning av vattentryck får inte vara högre än 4 bar/0,4 MPa för att undvika skador på produkten.

Drick inte behandlat vatten eller hartset.

Före användning (fig. A)
1. Innan du använder vattenavhärdaren, kontrollera att alla anslutningar är vattentäta och att eventuella slangar är helt raka utan några veck i slangen. Kontrollera locket (2) så att det är helt fastsatt och vattentätt.
2. Placera vattenavhärdaren i upprätt läge på ett plant och stabilt underlag. Gärna på marken och nära vattenförsörjningen eller kranen.
3. Se till att alla slangar (6,7) är anslutna och att ventilerna (3,4) är i öppet läge.
4. Slå långsamt på vattenförsörjningen.
5. Inspektera systemet när det trycksätts och börjar producera avhärdat vatten. Använd endast med dricksvatten.
6. Vattenavhärdaren är nu redo att användas.

Vattenavhärdare under drift
1. Se till att användningsplatsen har tillräckligt med vattendränering innan du använder vattenavhärdaren.
2. Inspektera vattenavhärdaren regelbundet under användning. Se till att slangarna är ordentligt fastsatta. Inspektera systemet för läckor och korrekt passform av locket.
3. Var försiktig när du arbetar för att säkerställa att det finns tillräckligt med slack i alla slangar som är anslutna till ventilerna (3,4) för att förhindra skador. Överdriven ryckning kan göra att systemet välter eller skadas.
4. Under drift måste alla slangar vara utan veck för att säkerställa maximalt vattenflöde och en korrekt avhärdningsprocess.

Flödesmätare under drift (fig. E)
1. Flödesmätaren (5) slås på automatiskt när vatten börjar rinna genom den och börjar mäta mängden vatten som passerar. När vattnet inte rinner kommer skärmen på flödesmätaren att stängas av efter en minut.

2. När flödesmätaren når 1 000 liter (14), kommer indikatorlampan (12) att tändas och börja blinka, och regenerering av flödesmätaren (5) rekommenderas.

När skärmen inte slås på när vatten rinner genom mätaren måste batterierna bytas ut. Följ stegen "Byta batteri flödesmätare" under 5. Underhåll.

Skärmen stängs av efter 60 sekunder utan användning.

5. UNDERHÅLL

Regenerering (fig. C)
Regenerering rekommenderas efter varje 1 000 liters användning för att bibehålla en helt mjukgörande effekt av det hårda vattnet. Följ regenereringsstegen noggrant för en ordentlig regenerering.

1. Stäng vattenkranen och koppla bort vatteninloppsslangen från vatteninloppsventilen (3).
2. Stäng vatteninloppsventilen (3) och stäng vattenutloppsventilen (4).
3. Koppla bort försörjningsslangen från vattenutloppsventilen (4)
4. Öppna först vatteninloppsventilen (3) och sedan vattenutloppsventilen (4) och töm ut vattnet i 10 sekunder (fig C.1).
5. Stäng båda ventilerna (3,4) och öppna locket (2)
6. Tillsätt 1 kg vanligt bordssalt i tanken.
7. Stäng locket (2) och håll inlopps- och utloppsventilerna (3,4) stängda under regenereringsprocessen.
8. Vänta 30 minuter tills regenereringsprocessen påbörjas (fig. C.2).
9. Efter 30 minuter anslut vatteninloppsslangen (6,8,9) och spolslangen (7,10).
10. Öppna vatteninlopps- och utloppsventilerna (3,4).
11. Öppna vattenkranen och spola systemet i 30 minuter.
12. Efter spolning av systemet (fig. C.3) testa vattenkvaliteten (fig. D) med de medföljande testremsorna (19).
13. Följ steg 1 till 4 i testningen (fig. D) och jämför resultaten med diagrammet. När testremsan (19) är helt regenererad bör färgprovet indikera en hårdhet på 0 på färgkartan. Om testremsan visar >50 eller högre krävs regenerering.
14. När regenereringsprocessen är klar, återställ vattenflödesmätaren (fig. F).
15. Tryck ner och håll återställningsknappen (15) på flödesmätaren (5) i 3 sekunder. Flödesräknaren (14) återställs till 0.
16. Vattenavhärdaren är redo att användas.

Efter regenerering, se till att återställa flödesmätaren för att få en korrekt representation av mängden mjukt vatten som produceras.

Byte av batteri flödesmätare (fig. E)
Batteriindikatorn (13) på flödesmätarens (5) skärm visas när batteriet (17) är svagt och behöver bytas ut.

1. Koppla bort flödesmätaren (5) från den stängda vattenkranen och inloppsslangen (6,8,9) och låt den torka, eller torka av med en handduk.
2. Tryck på displayens frigöringsknappar (18) på båda sidor och dra ut displayen på husets flödesmätare.
3. Byt ut batteriet (17) mot ett nytt.
4. Tryck på displayen i huset så att den stängs.
5. Återanslut flödesmätaren (5) till vattenkranen och till inloppsslangen (6,8,9).
6. Flödesmätaren är klar att användas.

När batteriet laddas ur och byts ut kommer flödesräknarens (14) status att nollställas.

Ersättningsbatteriet måste vara Li-Mn CR2032.

Rengöring
- Doppa aldrig enheten i vatten under rengöring.
- Använd inte rengöringsmedel eller lösningsmedel. Torka av apparaten med en torr trasa
- Rengör slangen regelbundet med en mjuk trasa, helst efter varje användning.

Rengör inte flödesmätaren med vatten. Detta kan skada de elektriska komponenterna inuti, vilket kan resultera i en felaktig enhet. Använd en lätt fuktig eller torr trasa för rengöring.

Förvaring
- Innan förvaring, töm vattenavhärdaren på vatten och stäng locket och ventilerna.
- Förvara vattenavhärdaren på en frostfri plats. Annars kan det skada vattenavhärdaren och hartset.
- Bär vattenavhärdaren i handtaget. Se till att locket sitter ordentligt fast innan du bär.

GARANTI

VONROC-produkter är utvecklade enligt högsta kvalitetsstandard och garanteras fria från defekter i både material och utförande under den period som lagen föreskriver från och med inköpsdatumet. Om produkten skulle utveckla fel under denna period på grund av defekt material och/eller utförande, kontakta då VONROC direkt.

Följande omständigheter är undantagna från denna garanti:
- Reparationer och/eller ändringar har gjorts eller försökts utföras på maskinen av obehöriga.
- Normalt slitage.
- Verktyget har missbrukats, använts på fel sätt eller underhållits felaktigt.
- Reservdelar som inte är original har använts.

Detta utgör den enda garantin som företaget ger antingen uttryckt eller underförstått. Det finns inga andra garantier uttryckta eller underförstådda som sträcker sig bortom detta, inklusive de underförstådda garantierna för säljbarhet och lämplighet för ett visst syfte. Under inga omständigheter ska VONROC hållas ansvarigt för indirekta skador eller följdskador. Återförsäljarnas åtgärder ska begränsas till reparation eller byte av enheter eller delar som inte uppfyller kraven.

Produkten och användarhandboken kan ändras. Specifikationerna kan ändras utan förvarning.

1. SIKKERHEDSANVISNINGER

Læs de vedlagte sikkerhedsadvarsler, de yderligere sikkerhedsadvarsler og vejledningen. Hvis sikkerhedsadvarslerne og vejledningen ikke følges, kan det resultere i elektrisk stød, brand og/eller alvorlige personskader. Gem sikkerhedsadvarslerne og vejledningen til fremtidig brug.

Følgende symboler anvendes i brugervejledningen eller på produktet:

Læs brugervejledningen.

Angiver risiko for personskade, dødsfald eller beskadigelse af værktøjet i tilfælde af manglende overholdelse af anvisningerne i denne vejledning.

Angiver fare for elektrisk stød.

Ikke beregnet til at blive brugt af børn.

Indtag ikke behandlet vand eller harpiksen.

Fare for at glide ved spild.

Hud- og øjenirritation ved kontakt.

Beskyt vandblødgøringsanlæg, harpiks og tilbehør mod frost.

Åbn ikke tanklåget under tryk.

Kast ikke batteriet ind i åben ild.

Kast ikke batteriet ned i vand.

Bortskaf ikke produktet i uegnede beholdere.

Produktet er i overensstemmelse med de gældende sikkerhedsstandarder i EU-direktiverne.

SIKKERHEDSADVARSLER
DETTE APPARAT KAN ANVENDES AF BØRN PÅ 8 ÅR OG DEROVER SAMT AF PERSONER MED NEDSATTE FYSISKE, SENSORISKE ELLER MENTALE EVNER ELLER MANGLENDE ERFARING OG VIDEN,

HVIS DE HOLDES UNDER OPSYN ELLER HAR FÅET VEJLEDNING I AT BRUGE APPARATET PÅ EN SIKKER MÅDE OG FORSTÅR DE DERMED FORBUNDNE RISICI. BØRN MÅ IKKE LEGE MED APPARATET. RENGØRING OG BRUGERVEDLIGEHOLDELSE MÅ IKKE UDFØRES AF BØRN UDEN OPSYN.

Læs disse anvisninger grundigt og omhyggeligt, inden du bruger dette apparat, og gem dem til fremtidig reference. Det er meget vigtigt, at du forstår, hvordan dette apparat bruges på en sikker måde, og du bør derfor afsætte tid til at sætte dig ind i kravene, som angivet i disse anvisninger.

- Hvis du har nogen form for tvivl vedrørende brugen af dette apparat, anbefaler vi kraftigt, at du får en person med de passende kvalifikationer til det.
- Hold børn og kæledyr på god afstand af arbejdsområdet, og lad aldrig børn anvende dette apparat på noget som helst tidspunkt.
- Når det ikke er i brug, skal dette apparat opbevares et sikkert sted uden for børns rækkevidde.
- Lad aldrig apparatet være uden opsyn, når det er i brug.
- Bær det ved hjælp af bærehåndtaget, og sørg for at sætte låget godt på, når det bæres.
- Overhold de gældende regler og forskrifter samt de effektive forskrifter for forebyggelse af ulykker.
- Sørg for, at anvendelsesområdet har tilstrækkelig vandafledning. Luk fødeventilen i tilfælde af længere perioder uden brug.
- Der er fare for at glide, hvis der spildes harpiks.
- Harpiks kan forårsage hudirritation. Undgå kontakt med huden.
- Kan forårsage øjenirritation. Undgå kontakt med øjnene. Bær sikkerhedsbriller. Skyl straks øjnene grundigt med rent vand i tilfælde af kontakt med øjnene. Kontakt din læge, hvis symptomerne fortsætter.

Driftssikkerhed

FORSIGTIG: *Tanken må kun fyldes med maks. 5 liter væske.*

- Efterse vandblødgøringsanlægget visuelt før hver brug.
- Efterlad aldrig dit vandblødgøringsanlæg uden opsyn, og læg det ikke til opbevaring i lange perioder, når det er fyldt og under tryk.
- Hold enheden uden for børns rækkevidde. Du er ansvarlig for andres sikkerhed.
- Hold dit vandblødgøringsanlæg væk fra varmekilder og varme omgivelser.
- Skru låget fast med hånden (brug ikke værktøj), og sørg for, at O-ringen er placeret korrekt.
- Brug af vandtryk må ikke være højere end 4 bar / 0,4 MPa for at undgå skader på produktet.

Sikkerhed ved opbevaring

- Før opbevaring skal du tømme vandblødgøringsanlægget for vand og lukke låget og ventilerne.
- Opbevar det væk fra frost.
- Bær vandblødgøringsanlægget i håndtaget. Sørg for, at låget sidder stramt på, før du bærer det.
- Sørg for, at produktet er beskyttet mod direkte sollys. Produktet kan blive varmet op.

2. MASKINOPLYSNINGER

Tilsigtet brug

Denne enhed kan forårsage fare, hvis den installeres forkert, ikke vedligeholdes regelmæssigt eller ikke bruges efter hensigten. Brug kun denne enhed til vandbehandling for at opnå en optimal vandkvalitet i forbindelse med rengøring af glas, biler, facader og solpaneler. Al anden brug, især vandbehandling til fødevareproduktion (f.eks. drikkevarer) betragtes som ikke-tilsigtet og er ikke tilladt.

Når der bruges en postevandsledning, skal du sikre dig, at den tilsluttede vandhane er udstyret med en returventil for at forhindre, at vand løber tilbage i drikkevandsledningen!

Når der bruges andet vand end vand fra drikkevandssystemet, f.eks. fra en brønd, skal der udføres en vandanalyse før anvendelsen for at afgøre, om vandet er egnet. For mange urenheder i vandet kan have en negativ effekt på systemets ydeevne og rengøringsresultatet.

Driftstemperaturer, tryk og tilslutning

Systemet skal beskyttes mod frost. Temperaturerne i servicerummet skal være mindst 4 °C. Vandtemperaturen må ikke overstige 30 °C, og det maksimale driftstryk er 4 bar.

TEKNISKE SPECIFIKATIONER

Model nr.	WS504XX
Beholderkapacitet	5 liter
Vægt (inkl. harpiks)	5kg
Mål (LxBxH)	255x195x345 mm
Maks. indgangsvandtryk	4 bar/0,4 MPA
Maks. vandtemp.	30 °C
Min. vandtemp.	5 °C
Længde af tilførselsslange	100 cm
Længde af skylleslange	150 cm

Flowmåler model nr.	WF501DC
Flowmåler batteri	Li-Mn CR2032

Harpikstype	Vonroc 591209
Mængde inkluderet harpiks	4 liter
Maks. driftstemperatur	120 °C
Partikelstørrelsesområde	0,2-0,56 mm
PH-område	0-14
Serviceflowhastighed	5-50 BV/t
Regenereringsmiddel	10-15 % NaCl
Levetid for harpiks	>10 år

BESKRIVELSE

Tallene i teksten henviser til diagrammerne på side 2-3.

1. Tank
2. Låg
3. Indløbsventil
4. Udløbsventil
5. Flowmåler
6. Tilførselsslange
7. Skylleslange
8. Slangekonnektor
9. Stopkonnektor
10. Skylleslangekonnektor
11. Lynkobling
12. Lysindikator
13. Batteriindikator
14. Volumenindikator
15. Nulstillingsknap
16. Adapter
17. Li-Mn CR2032-batteri
18. Knap til frigivelse af display
19. Strimler til at teste hårdhed
20. Klud til aftørring

3. SAMLING

Indløbsslange (fig. B)

Indløbsslangens samling.

1. Skru lynkoblingens (8, 9) slangemøtrik af konnektoren og skub slangen (6) over.
2. Tryk slangen (6) over konnektorkernen, indtil den er helt indsat.
3. Skru slangemøtrikken tilbage på lynkoblingen (8, 9) og sørg for, at forbindelsen er vandtæt.

Skylleslange (fig. B)

Skylleslangens samling.

1. Skru lynkoblingens (10) slangemøtrik af konnektoren og skub slangen (7) over.
2. Tryk slangen (7) ind i konnektorkernen, indtil den er helt indsat.
3. Skru slangemøtrikken tilbage på lynkoblingen (10) og sørg for, at forbindelsen er vandtæt.

Vandblødgøringsanlæg (fig. A)

Samling af systemet for et vandblødgøringsanlæg, der er klar til brug.

1. Forbind flowmåleren (5) til en vandhane.
2. Sørg for at forbinde lynforbindelsessiden (8) af slangen (6) til flowmålerens (5) udgang. Forbind stopkonnektoren (9) til vandindløbet (3) på tanken (1).
3. Forbind forsyningsslangen til blødgøringsanlæggets vandudløb (4).
4. Vandblødgøringsanlæg er klar til brug.

4. BETJENING

Driftssikkerhed

FORSIGTIG: *Tanken må kun fyldes med maks. 5 liter væske.*

- Efterse vandblødgøringsanlægget visuelt før hver brug.
- Efterlad aldrig dit vandblødgøringsanlæg uden opsyn, og læg det ikke til opbevaring i lange perioder, når det er fyldt og under tryk.
- Hold enheden uden for børns rækkevidde. Du er ansvarlig for andres sikkerhed.
- Hold dit vandblødgøringsanlæg væk fra varmekilder og varme omgivelser.

- Skru låget fast med hånden (brug ikke værktøj), og sørg for, at O-ringen er placeret korrekt.
- Brug af vandtryk må ikke være højere end 4 bar / 0,4 MPa for at undgå skader på produktet.

Indtag ikke behandlet vand eller harpiksen.

Før brug (fig. A)

1. Sørg for, at alle forbindelser er vandtætte, og at alle slanger er helt lige uden knæk i slangen, før du bruger vandblødgøringsanlægget. Kontroller, at låget (2) sidder helt fast og er vandtæt.
2. Placer blødgøringsanlægget i opretstående stilling på et fladt og stabilt underlag. Helst på jorden og tæt på vandforsyningen eller vandhanen.
3. Sørg for, at alle slanger (6,7) er tilsluttet, og at ventilerne (3,4) er i åben position.
4. Tænd langsomt for vandforsyningen.
5. Efterse systemet, mens det kommer under tryk og begynder at producere blødgjort vand. Brug det kun med drikkevand.
6. Vandblødgøringsanlægget er nu klar til brug.

Vandblødgøringsanlæg under drift

1. Sørg for, at anvendelsesområdet har tilstrækkelig vandafledning, før du bruger vandblødgøringsanlægget.
2. Se jævnligt vandblødgøringsanlægget efter under brug. Sørg for, at slangerne sidder korrekt fast. Se systemet efter for lækager, og om låget sidder ordentligt.
3. Under arbejdet skal du sørge for, at der er nok slæk i alle slanger, der er forbundet til ventilerne (3,4), for at forhindre eventuelle skader. Hvis der hives for meget i dem, kan det få systemet til at vælte eller blive beskadiget.
4. Under drift skal alle slanger være uden knæk for at sikre en maksimal vandgennemstrømning og en ordentlig blødgøringsproces.

Flowmåler under drift (fig. E)

1. Flowmåleren (5) tændes automatisk, når vandet begynder at løbe igennem anlægget, og vil begynde at måle den mængde vand, der rent faktisk passerer. Når vandet ikke strømmer igennem, vil flowmålerens skærm slukke efter 1 minut.
2. Når flowmåleren når 1000 liter (14), tændes indikatorlyset (12) og begynder at blinke, og det anbefales at regenerere flowmåleren (5).

Når skærmen ikke tændes, når vandet løber gennem måleren, skal batterierne udskiftes. Følg trinene "Udskiftning af batteri i flowmåler" under 5. Vedligeholdelse.

Skærmen slukkes efter 60 sekunder uden brug.

5. VEDLIGEHOLDELSE

Regenerering (fig. C)

Det anbefales at regenerere anlægget efter hver 1000 liters brug for at bevare en fuldstændig blødgørende effekt på hårdt vand. Følg regenereringstrinene omhyggeligt for at få en korrekt regenerering.

1. Luk vandhanen, og kobl vandtilførselsslangen fra vandindløbsventilen (3).
2. Luk vandindløbsventilen (3) og luk vandudløbsventilen (4).
3. Kobl forsyningsslangen fra vandudløbsventilen (4).
4. Åbn først vandindløbsventilen (3), derefter vandudløbsventilen (4) og dræn vandet i 10 sekunder (fig C.1).
5. Luk begge ventiler (3,4) og åbn låget (2)
6. Føj 1 kg almindeligt bordsalt til tanken.
7. Luk låget (2) og hold indløbs- og udløbsventilerne (3,4) lukket under regenereringsprocessen.
8. Vent 30 minutter på, at regenereringsprocessen finder sted (fig. C.2).
9. Efter 30 minutter skal du tilslutte vandtilførselsslangen (6,8,9) og skylleslangen (7,10).
10. Åbn vandindløbs- og udløbsventilerne (3,4).
11. Åbn vandhanen og skyl systemet i 30 minutter.
12. Efter du har skyllet systemet (fig. C.3), skal du teste vandkvaliteten (fig. D) med de medfølgende teststrimler (19).
13. Følg trin 1 til 4 i testen (fig. D), og sammenlign resultaterne med skemaet. Efter en komplet regenerering skal teststrimlens (19) farveprøve angive en hårdhed på 0 på farveskemaet. Hvis teststrimlen angiver >50 eller derover, er det nødvendigt at foretage regenerering.
14. Når regenereringsprocessen er vellykket, skal du nulstille vandflowmåleren (fig. F).

15. Tryk og hold nulstillingsknappen (15) på flowmåleren (5) nede i 3 sekunder. Flowtælleren (14) nulstilles til 0.
16. Vandblødgøringsanlæg er klar til brug.

Efter regenereringen skal du sørge for at nulstille flowmåleren for at få en korrekt repræsentation af den producerede mængde blødt vand.

Udskiftning af batteri i flowmåler (fig. E)
Batteriindikatoren (13) på flowmålerens (5) skærm vises, når batteriet (17) er lavt og skal udskiftes.

1. Kobl flowmåleren (5) fra den lukkede vandhane og tilførselsslangen (6,8,9), og lad den tørre eller tør den af med et håndklæde.
2. Tryk på begge sider af displayets udløserknapper (18), og træk displayet af flowmålerens hus.
3. Udskift batteriet (17) med et nyt batteri.
4. Tryk displayet ind i huset.
5. Slut igen flowmåleren (5) til vandhanen og til tilførselsslangen (6,8,9).
6. Flowmåleren er klar til brug.

Når batteriet bliver afladet og udskiftet, mistes flowtællerens (14) status.

Udskiftningsbatteriet skal være Li-Mn CR2032.

Rengøring
- Nedsænk aldrig produktet i vand under rengøring.
- Brug ikke rengøringsmidler eller opløsningsmidler. Tør enheden med en blød klud
- Rengør slangerne regelmæssigt med en blød klud, helst efter hver anvendelse.

Rengør ikke flowmåleren med vand. Dette kan beskadige de elektriske komponenter indeni, hvilket resulterer i en defekt enhed. Brug en let fugtig eller tør klud til rengøring.

Opbevaring
- Før opbevaring skal du tømme vandblødgøringsanlægget for vand og lukke låget og ventilerne.
- Opbevar vandblødgøringsanlægget et frostfrit sted. Da dette kan beskadige vandblødgøringsanlægget og harpiksen.
- Bær vandblødgøringsanlægget i håndtaget. Sørg for, at låget sidder stramt på, før du bærer det.

GARANTI

VONROC-produkter er udviklet til de højeste kvalitetsstandarder og er garanteret fri for defekter i både materialer og udførelse i den periode, der er retsligt angivet fra datoen for det originale køb. Hvis produktet skulle udvikle fejl i denne periode på grund af defekt materiale og/eller udførelse, bedes du kontakte din VONROC-forhandler direkte.

Følgende omstændigheder er udelukket fra denne garanti:
- Uautoriserede servicecentre har foretaget eller gjort forsøg på at foretage reparationer og/eller ændringer på maskinen.
- Normal slitage.
- Værktøjet er blevet misbrugt, brugt forkert eller ikke passende vedligeholdt.
- Der er anvendt ikke-originale reservedele

Dette udgør den eneste garanti, virksomheden har givet, enten udtrykt eller underforstået. Der er ingen andre garantier, udtrykt eller underforstået, som strækker sig ud over denne, herunder de underforståede garantier for salgbarhed og egnethed til et bestemt formål. Under ingen omstændigheder skal VONROC holdes ansvarlig for tilfældige skader eller følgeskader. Forhandlerens retsmidler skal være begrænset til reparation eller udskiftning af enheder eller dele, der ikke overholder kravene.

Produktet og brugervejledningen er genstand for ændringer. Specifikationer kan ændres uden yderligere varsel.

1. INSTRUKCJĘ DOTYCZĄCE BEZPIECZEŃSTWA

Przeczytać dołączone ostrzeżenia dotyczące bezpieczeństwa, dodatkowe ostrzeżenia dotyczące bezpieczeństwa oraz instrukcję. Nieprzestrzeganie ostrzeżeń dotyczących bezpieczeństwa oraz instrukcji może prowadzić do porażenia prądem, pożaru i/lub poważnych obrażeń ciała. Zachować ostrzeżenia dotyczące bezpieczeństwa oraz instrukcje na przyszłość.

Następujące symbole są umieszczone w instrukcji obsługi lub na produkcie:

Przeczytać instrukcję obsługi.

Oznacza ryzyko obrażeń ciała, śmierci lub uszkodzenia narzędzia w razie nieprzestrzegania poleceń z instrukcji.

Oznacza ryzyko porażenia prądem.

Produkt nie jest przeznaczony do użytku przez dzieci.

Ne pić wody przetworzonej przez urządzenia ani żywicy.

Ryzyko poślizgnięcia się po rozlaniu

Działanie drażniące na skórę i oczy w wyniku styczności.

Chronić zmiękczacz wody, żywicę i akcesoria przed mrozem.

Nie otwieraj pokrywy zbiornika pod ciśnieniem.

Nie wrzucać akumulatora do ognia.

Nie wrzucać akumulatora do wody.

Nie wyrzucać produktu do nieodpowiednich pojemników.

Produkt spełnia wymogi odpowiednich norm bezpieczeństwa podanych w dyrektywach UE.

OSTRZEŻENIA DOTYCZĄCE BEZPIECZEŃSTWA

TO URZĄDZENIE MOŻE BYĆ UŻYWANE PRZEZ DZIECI W WIEKU OD 8 LAT I OSOBY Z OGRANICZONYMI ZDOLNOŚCIAMI FIZYCZNYMI, CZUCIOWYMI LUB UMYSŁOWYMI LUB NIEPOSIADAJĄCE DOŚWIADCZENIA I WIEDZY, JEŚLI ZNAJDUJĄ SIĘ ONE POD NADZOREM ALBO ZOSTAŁY PRZESZKOLONE Z BEZPIECZNEGO UŻYTKOWANIA URZĄDZENIA I ROZUMIEJĄ ZWIĄZANE Z TYM ZAGROŻENIA. DZIECIOM NIE WOLNO POZWALAĆ BAWIĆ SIĘ URZĄDZENIEM. DZIECIOM BEZ NADZORU NIE WOLNO PRZEPROWADZAĆ CZYSZCZENIA I KONSERWACJI URZĄDZENIA.

Proszę uważnie przeczytać niniejszą instrukcję przed rozpoczęciem korzystania z tego urządzenia i zachować ją na przyszłość. Bardzo ważne jest zrozumienie bezpiecznego sposobu obsługi tego urządzenia, dlatego proszę poświęcić czas na zapoznanie się z wymogami opisanymi w tej instrukcji.

- W przypadku jakichkolwiek wątpliwości dotyczących obsługi urządzenia zalecamy skorzystanie z pomocy odpowiednio wykwalifikowanej osoby.
- Nie pozwalać dzieciom i zwierzętom na zbliżanie się do miejsca pracy i nigdy nie pozwalać dzieciom na obsługiwanie tego urządzenia.
- Kiedy urządzenie nie jest używane, przechowywać je poza zasięgiem dzieci.
- Nigdy nie pozostawiać włączonego urządzenia bez nadzoru.
- Przenosić urządzenie za uchwyt do przenoszenia, pamiętając o solidnym i szczelnym przymocowaniu pokrywy podczas przenoszenia.
- Przestrzegać odpowiednich przepisów i stosować skuteczne sposoby zapobiegania wypadkom.
- Dopilnować, aby miejsce użytkowania miało odpowiedni odpływ wody. Zamknąć zawór zasilania w przypadku długich okresów wyłączenia.
- Rozsypana żywica powoduje ryzyko poślizgnięcia się.
- Żywica może powodować podrażnienie skóry. Unikać styczności ze skórą.
- Może powodować podrażnienie oczu. Unikać styczności z oczami. Nosić okulary ochronne. W przypadku kontaktu z oczami, niezwłocznie

przepłukać oczy dokładnie czystą wodą. Uzyskać pomoc lekarską, jeśli objawy się utrzymują.

Bezpieczeństwo eksploatacji
PRZESTROGA: *Zbiornik można wypełnić maksymalnie 5 litrami cieczy.*

- Sprawdzać zmiękczacz wody przed każdym użyciem.
- Nigdy nie pozostawiać zmiękczacza wody bez nadzoru i nie przechowywać go przez długi okres, gdy jest napełniony i pod ciśnieniem.
- Przechowywać urządzenie w miejscu niedostępnym dla dzieci. Ponosisz odpowiedzialność za bezpieczeństwo innych osób.
- Przechowywać zmiękczacz wody z dala od źródeł ciepła i gorących miejsc.
- Nakręcić pokrywę mocno ręką (nie używać narzędzi) i dopilnować, aby pierścień uszczelniający był prawidłowo umieszczony.
- Nie wolno używać wody pod ciśnieniem wyższym niż 4 barów/0,4 MPa, aby uniknąć uszkodzenia produktu.

Bezpieczeństwo podczas przechowywania

- Przed rozpoczęciem przechowywania, spuścić wodę ze zmiękczacza wody i zamknąć pokrywę oraz zawory.
- Chronić w miejscu, w którym temperatura nie spada poniżej zera.
- Przenosić zmiękczacz wody za uchwyt. Dopilnować, aby pokrywa była ciasno zamocowana przed rozpoczęciem przenoszenia.
- Chronić produkt przed bezpośrednim nasłonecznieniem. Produkt może się rozgrzać.

2. INFORMACJE O URZĄDZENIU

Przeznaczenie
Ten produkt może powodować niebezpieczeństwo, jeśli zostanie zainstalowany nieprawidłowo, nie będzie konserwowany prawidłowo lub nie będzie używany niezgodnie z przeznaczeniem. Używać tego urządzenia wyłącznie do zmiękczania wody w celu uzyskania optymalnych parametrów wody do mycia szyb, okien, samochodów, fasad i paneli słonecznych. Wszelkie inne zastosowania, szczególnie w celu oczyszczania wody do produkcji żywności (np. napojów) są uznawane za niezgodne z przeznaczeniem i niedozwolone.

Podczas pracy z kranem dostarczającym wodę z wodociągu, należy dopilnować, aby podłączony kran wodociągu było wyposażony w zawór zapobiegający cofaniu się wody z powrotem do wodociągu z wodą pitną!

W przypadku pracy z wodą inną niż z ujęcia wody pitnej, np. ze studni, należy przeprowadzić analizę wody przed rozpoczęciem stosowania urządzenia, aby stwierdzić, czy woda jest odpowiednia. Nadmierne zanieczyszczenie wody może mieć negatywny wpływ na wydajność systemu i rezultaty oczyszczania.

Temperatury pracy, ciśnienia i połączenie
System należy chronić przed mrozem. Temperatura w miejscu użytkowania musi wynosić co najmniej 4°C. Temperatura wody nie może przekraczać 30°C, a maksymalne ciśnienie robocze to 4 barów.

DANE TECHNICZNE

Nr modelu	**WS504XX**
Pojemność zbiornika	5 litrów
Ciężar (z żywicą)	5 kg
Wymiary (dł. x szer. x wys.)	255 x 195 x 345 mm
Maks. ciśnienie wody wlotowej	4 barów / 0,4 MPA
Maks. temperatura wody	30°C
Min. temperatura wody	5°C
Długość węża wlotowego	100 cm
Długość węża do płukania	150 cm

Nr modelu przepływomierza	**WF501DC**
Bateria przepływomierza	Li-Mn CR2032

Typ żywicy	**Vonroc 591209**
Dołączona ilość żywicy	4 litry
Maks. temperatura robocza	120 °C
Zakres rozmiarów cząstek	0,2 - 0,56 mm
Zakres PH	0-14
Robocze natężenie przepływu	5-50 BV/h
Czynnik regenerujący	10-15% NaCl
Trwałość żywicy	>10 lat

OPIS
Liczby w tekście odnoszą się do rysunków na stronach 2 - 3.

1. Zbiornik
2. Pokrywa
3. Zawór wlotowy
4. Zawór wylotowy
5. Przepływomierz
6. Wąż doprowadzający
7. Wąż do płukania
8. Złącze węża
9. Złącze blokujące
10. Złącze węża do płukania
11. Szybkozłącze
12. Kontrolka
13. Wskaźnik baterii
14. Wskaźnik objętości
15. Przycisk resetowania
16. Złączka
17. Bateria Li-Mn CR2032
18. Przycisk zwalniania wyświetlacza
19. Paski do testowania twardości
20. Szmatka do osuszania

3. MONTAŻ

Wąż doprowadzający (rys. B)
Montaż węża doprowadzającego.
1. Odkręcić nakrętkę szybkozłącza węża (8, 9) od złącza i nasunąć ją na wąż (6).
2. Wciskać wąż (6) na rdzeń złącza, aż do całkowitego włożenia.
3. Nakręcić ciasno nakrętkę węża z powrotem na szybkozłącze (8, 9) i dopilnować, aby połączenie było wodoszczelne.

Wąż do płukania (rys. B)
Montaż węża do płukania.
1. Odkręcić nakrętkę szybkozłącza węża (10) od złącza i nasunąć ją na wąż (7).
2. Wciskać wąż (7) w rdzeń złącza, aż do całkowitego włożenia.
3. Nakręcić ciasno nakrętkę węża z powrotem na szybkozłącze (10) i dopilnować, aby połączenie było wodoszczelne.

Zmiękczacz wody (rys. A)
Montaż systemu w celu przygotowania do eksploatacji zmiękczacza wody.
1. Podłączyć przepływomierz (5) do kranu z wodą.
2. Dopilnować, aby podłączyć stronę z szybkozłączem (8) węża (6) do wylotu przepływomierza (5). Podłączyć złącze blokujące (9) do wlotu wody (3) zbiornika (1).
3. Podłączyć wąż roboczy do wylotu wody (4) zmiękczacza.
4. Zmiękczacz wody jest gotowy do użytku.

4. OBSŁUGA

Bezpieczeństwo eksploatacji
PRZESTROGA: *Zbiornik można wypełnić maksymalnie 5 litrami cieczy.*
- Sprawdzać zmiękczacz wody przed każdym użyciem.
- Nigdy nie pozostawiać zmiękczacza wody bez nadzoru i nie przechowywać go przez długi okres, gdy jest napełniony i pod ciśnieniem.
- Przechowywać urządzenie w miejscu niedostępnym dla dzieci. Ponosisz odpowiedzialność za bezpieczeństwo innych osób.
- Przechowywać zmiękczacz wody z dala od źródeł ciepła i gorących miejsc.
- Nakręcić pokrywę mocno ręką (nie używać narzędzi) i dopilnować, aby pierścień uszczelniający był prawidłowo umieszczony.
- Nie wolno używać wody pod ciśnieniem wyższym niż 4 barów/0,4 MPa, aby uniknąć uszkodzenia produktu.

Ne pić wody przetworzonej przez urządzenia ani żywicy.

Przed użyciem (rys. A)
1. Przed użyciem zmiękczacza wody koniecznie sprawdzić, czy wszystkie połączenia są wodoszczelne i czy wszystkie węże są całkowicie proste bez żadnych zagięć. Sprawdzić, czy pokrywa (2) jest całkowicie przymocowana i wodoszczelna.
2. Ustawić zmiękczacz wody w pozycji pionowej na płaskim i stabilnym podłożu. Najlepiej na gruncie i blisko przyłącza lub kranu z wodą.
3. Dopilnować, aby wszystkie węże (6, 7) były podłączone i zawory (3, 4) były w pozycji otwartej.
4. Powoli otwierać dopływ wody.
5. Sprawdzać system wraz ze wzrostem ciśnienia i rozpoczęciem produkcji zmiękczonej wody. Używać jedynie w połączeniu z wodą pitną.
6. Zmiękczacz wody jest teraz gotowy do użytku.

Zmiękczacz wody podczas pracy

1. Dopilnować, aby w miejscu użytkowania był wystarczający odpływ wody, przed użyciem zmiękczacza wody.
2. Regularnie sprawdzać zmiękczacz wody podczas użytku. Dopilnować, aby węże były prawidłowo podłączone. Sprawdzić system pod kątem wycieków i prawidłowego dopasowania pokrywy.
3. Zachować ostrożność podczas pracy, aby zapewnić wystarczający luz we wszystkich wężach podłączonych do zaworów (3, 4), aby zapobiegać wszelkim uszkodzeniom. Nadmierne ciągnięcie za węże może spowodować przewrócenie lub uszkodzenie systemu.
4. Podczas pracy wszystkie węże muszą być pozbawione zgięć, aby zapewnić maksymalny przepływ wody i odpowiedni przebieg procesu zmiękczania.

Przepływomierz podczas pracy (rys. E)

1. Przepływomierz (5) włączy się automatycznie, gdy woda zacznie przez niego przepływać, i zacznie odmierzać ilość wody, która przez niego przepłynęła. Kiedy woda nie przepływa, ekran przepływomierza wyłączy się po 1 minucie.
2. Kiedy przepływomierz dojdzie do wartości 1000 litrów (14), kontrolka (12) włączy się i zacznie migać, co oznacza, że zalecana jest regeneracja przepływomierza (5).

Jeśli ekran się nie włącza, gdy woda przepływa przez przepływomierz, konieczna jest wymiana baterii. Postępować zgodnie z procedurą „Wymiana baterii przepływomierza" w punkcie 5. Konserwacja.

Ekran wyłączy się po 60 sekundach bezczynności.

5. KONSERWACJA

Regeneracja (rys. C)

Regeneracja jest zalecana po każdych 1000 litrach użytkowania w celu utrzymania pełnej skuteczności zmiękczania twardej wody. Postępować dokładnie zgodnie z procedurą regeneracji, aby wykonać ją prawidłowo.

1. Zamknąć kran z wodą i odłączyć wąż doprowadzający wodę od zaworu wlotowego wody (3).
2. Zamknąć zawór wlotowy wody (3) i zamknąć zawór wylotowy wody (4).
3. Odłączyć wąż roboczy od zaworu wylotowego wody (4)
4. Najpierw otworzyć zawór wlotowy wody (3), a następnie otworzyć zawór wylotowy wody (4) i spuszczać wodę przez 10 sekund (rys. C.1).
5. Zamknąć oba zawory (3, 4) i otworzyć pokrywę (2).
6. Wsypać 1 kg zwykłej soli stołowej do zbiornika.
7. Zamknąć pokrywę (2) i trzymać zawory wlotowe i wylotowe (3, 4) zamknięte podczas procesu regeneracji.
8. Odczekać 30 minut na zakończenie procesu regeneracji (rys. C.2).
9. Po 30 minutach podłączyć wąż doprowadzający wodę (6, 8, 9) i wąż do płukania (7, 10).
10. Otworzyć dopływ wody i zawory wylotowe (3, 4).
11. Otworzyć kran z wodą i płukać system przez 30 minut.
12. Po wypłukaniu systemu (rys. C.3) przetestować jakość wody (rys. D) dołączonymi paskami testowymi (19).
13. Wykonać korki od 1 do 4 testu (rys. D) i porównać rezultaty z tabelą. Po całkowitej regeneracji kolor paska testowego (19) powinien wskazywać twardość 0 na kolorowej skali. Jeśli pasek wskazuje wartość >50 lub wyższą, konieczna jest regeneracja.
14. Jeśli regeneracja powiodła się, zresetować przepływomierz wody (rys. F).
15. Nacisnąć i przytrzymać przycisk resetowania (15) na przepływomierzu (5) przez 3 sekundy. Licznik przepływu (14) zostanie wyzerowany (wskaże 0).
16. Zmiękczacz wody jest gotowy do użytku.

Po regeneracji pamiętać o zresetowaniu przepływomierza, aby uzyskiwać prawidłowe wskazania objętości wytworzonej zmiękczonej wody.

Wymiana baterii przepływomierza (rys. E)

Wskaźnik baterii (13) pojawia się na ekranie przepływomierza (5), kiedy poziom naładowania baterii (17) jest niski i konieczna jest jej wymiana.

1. Odłączyć przepływomierz (5) od zamkniętego kranu z wodą i węża doprowadzającego (6, 8, 9) i pozostawić go do wyschnięcia lub wytrzeć suchym ręcznikiem.
2. Wcisnąć przyciski zwalniania wyświetlacza (18) z obu stron i ściągnąć wyświetlacz z obudowy przepływomierza.
3. Wymienić baterię (17) na nową.
4. Wcisnąć wyświetlacz na miejsce w obudowie.
5. Ponownie podłączyć przepływomierz (5) do kranu z wodą i do węża doprowadzającego (6, 8, 9).
6. Przepływomierz jest gotowy do użytku.

Kiedy bateria rozładuje się i zostanie wymieniona, wskazanie licznika przepływu (14) zostanie utracone.

Wymienić baterię na baterię Li-Mn CR2032.

Czyszczenie
- Nigdy nie zanurzać produktu w wodzie podczas czyszczenia.
- Nie używać środków czyszczących ani rozpuszczalników. Wytrzeć urządzenie miękką ściereczką
- Czyścić węże regularnie miękką ściereczką, najlepiej po każdym użyciu.

Nie myć przepływomierza wodą. Może to spowodować uszkodzenie elektrycznych komponentów w jego wnętrzu, powodując jego awarię. Do czyszczenia stosuj suchą lub lekko zwilżoną szmatkę.

Przechowywanie
- Przed rozpoczęciem przechowywania, spuścić wodę ze zmiękczacza wody i zamknąć pokrywę oraz zawory.
- Przechowywać zmiękczacz wody w miejscu, w którym nie występuje temperatura poniżej zera. Temperatura poniżej zera może uszkodzić zmiękczacz wody i żywicę.
- Przenosić zmiękczacz wody za uchwyt. Dopilnować, aby pokrywa była ciasno zamocowana przed rozpoczęciem przenoszenia.

GWARANCJA

Produkty VONROC są wytwarzane zgodnie z najwyższymi standardami jakości i producent udziela gwarancji na wady materiałowe i wady wykonania na okres wymagany prawem, licząc od dnia zakupu. Jeśli wystąpi usterka produktu w tym okresie spowodowana wadą materiałową i/lub wadą wykonania, proszę bezpośrednio skontaktować się ze sprzedawcą VONROC.

Następujące okoliczności powodują unieważnienie gwarancji:
- Przeprowadzono naprawy lub modyfikacje narzędzia w serwisie innym niż autoryzowany lub podjęto ich próbę.
- Normalne zużycie.
- Narzędzie było używane niezgodnie z przeznaczeniem, źle z nim się obchodzono lub było nieprawidłowo konserwowane.
- Użyto części zamiennych innych niż oryginalne.

Niniejsza gwarancja to wyłączna gwarancja producenta i nie obowiązują żadne inne wyrażone ani dorozumiane gwarancje. Nie obowiązują żadne inne wyrażone ani dorozumiane gwarancje o zakresie przekraczającym niniejszą gwarancję, co obejmuje dorozumiane gwarancje przydatności do sprzedaży i przydatności do określonego celu. W żadnym przypadku firma VONROC nie ponosi odpowiedzialności za straty przypadkowe lub wynikowe. Zadośćuczynienie sprzedawcy jest ograniczone do naprawy lub wymiany niezgodnych urządzeń lub części.

Produkt i instrukcja obsługi podlegają zmianom. Dane techniczne podlegają zmianom bez uprzedzenia.

1. INSTRUCȚIUNI DE SIGURANȚĂ

Citiţi avertizările de siguranţă, avertizările de siguranţă suplimentare şi instrucţiunile. Nerespectarea avertizărilor de siguranță poate cauza producerea de electrocutări, incendii și/sau răniri grave. Păstrați manualul cu avertizările de siguranță și instrucțiunile de utilizare pentru referințe viitoare.

În manualul de utilizare sau pe produs se utilizează următoarele simboluri:

Citiți manualul de utilizare.

Indică riscul de rănire personală, pierderea vieţii sau deteriorarea sculei în cazul în care nu se respectă instrucţiunile din acest manual.

Indică pericolul de electrocutare.

Nu se recomandă a fi folosit de către copii.

Nu consumaţi apa tratată sau răşina.

Pericol de alunecare în cazul vărsării

Iritarea pielii şi a ochilor din cauza contactului.

Protejaţi dedurizatorul de apă, răşina şi accesoriile împotriva îngheţului.

Nu deschideți capacul rezervorului sub presiune.

Nu aruncaţi bateria în foc.

Nu aruncați acumulatorul în apă.

Nu aruncaţi produsul în containere neadecvate.

Produsul este în conformitate cu standardele de siguranţă aplicabile din directivele europene.

AVERTIZĂRI DE SIGURANȚĂ

ACEST APARAT POATE FI UTILIZAT DE COPIII CU VÂRSTA DE PESTE 8 ANI ȘI DE CĂTRE PERSOANE CU CAPACITĂȚI FIZICE, SENZORIALE SAU MENTALE REDUSE SAU DE CĂTRE PERSOANE LIPSITE DE EXPERIENȚĂ ȘI CUNOȘTINȚE DACĂ ACESTEA AU FOST SUPRAVEGHEATE ȘI INSTRUITE CU PRIVIRE LA UTILIZAREA APARATULUI ÎN CONDIȚII DE SIGURANȚĂ ȘI ÎNȚELEG RISCURILE PE CARE LE IMPLICĂ. COPIII NU AU VOIE SĂ SE JOACE CU APARATUL. CURĂȚAREA ȘI OPERAȚIUNILE DE ÎNTREȚINERE NU TREBUIE EFECTUATE DE COPII FĂRĂ SUPRAVEGHERE.

Vă rugăm să citiți cu atenție și în întregime aceste instrucțiuni înainte de a utiliza acest aparat și păstrați-le pentru consultarea ulterioară. Este foarte important să înțelegeți cum să utilizați acest aparat în condiții de siguranță, așa că vă rog să vă familiarizați cu cerințele prezentate în aceste instrucțiuni.

- Dacă aveţi îndoieli cu privire la utilizarea acestui aparat, vă recomandăm să utilizaţi serviciile unei persoane cu calificarea corespunzătoare.
- Ţineţi copiii şi animalele de companie departe de zona de lucru şi nu permiteţi niciodată copiilor să folosească acest dispozitiv.
- Atunci când nu este folosit, aparatul trebuie să fie depozitat într-un spațiu ferit de accesul copiilor.
- Nu lăsaţi niciodată aparatul nesupravegheat când îl folosiţi.
- Transportaţi-l folosind mânerul de transport şi asiguraţi-vă că în timpul transportului capacul este bine fixat.
- Vă rugăm să respectaţi regulile şi reglementările aplicabile, precum şi reglementările de prevenire a accidentelor în vigoare.
- Asiguraţi-vă că zona de aplicare dispune de o scurgere de apă suficientă. Închideţi supapa de alimentare în cazul în care perioadele de oprire sunt prelungite.
- Vărsarea răşinii reprezintă un pericol de alunecare.
- Răşina poate cauza iritarea pielii. Evitaţi contactul cu pielea.
- Poate fi cauzată iritaţia oculară. Evitaţi contactul cu ochii. Purtaţi ochelari de protecţie. În cazul contactului cu ochii, clătiţi imediat ochii cu apă curată. În cazul în care simptomele persistă, solicitaţi asistenţă medicală.

Siguranţa operaţională

PRECAUŢIE: *Rezervorul poate fi umplut doar cu maximum 5 litri de lichid.*

- Inspectaţi vizual dedurizatorul de apă înainte de fiecare utilizare.
- Nu lăsaţi niciodată dedurizatorul de apă nesupravegheat şi nu îl depozitaţi pentru perioade lungi de timp atunci când este complet încărcat şi sub presiune.
- A se ţine într-un loc ferit de accesul copiilor. Sunteţi responsabil pentru siguranţa celorlalţi.
- Ţineţi dedurizatorul de apă departe de sursele de căldură şi de mediile fierbinţi.
- Înşurubaţi bine capacul cu mâna (nu folosiţi unelte) şi asiguraţi-vă că inelul O este poziţionat corect.
- Utilizarea apei sub presiune nu trebuie să fie mai mare de 4 bar/0,4 MPa pentru a evita deteriorarea produsului.

Siguranţa depozitării
- Înainte de depozitare, scurgeţi apa din dedurizatorul de apă şi închideţi capacul şi supapele.
- Depozitaţi la adăpost de îngheţ.
- Transportaţi dedurizatorul de apă de mâner. Capacul trebuie să fie bine fixat înainte de transport.
- Asiguraţi-vă că produsul este protejat de lumina directă a soarelui. Produsul se poate încălzi.

2. INFORMAȚII CU PRIVIRE LA MAȘINĂ

Domeniul de utilizare
Acest dispozitiv poate provoca pericole dacă este instalat în mod necorespunzător, dacă nu este întreţinut în mod regulat sau dacă nu este utilizat conform destinaţiei. Utilizaţi acest dispozitiv numai pentru tratarea apei, în vederea obţinerii unei calităţi optime a apei pentru curăţarea sticlei, a vehiculelor, a faţadelor şi a panourilor solare. Orice altă utilizare, în special tratarea apei pentru producţia alimentară (de ex., băuturi), este considerată neintenţionată şi nu este permisă.

În cazul în care dispozitivul este utilizat cu o conductă de apă de la robinet, trebuie să vă asiguraţi că robinetul de apă conectat este echipat cu o supapă de recirculaţie, pentru prevenirea curgerii apei înapoi în conducta de apă potabilă!

În cazul în care dispozitivul este utilizat cu apă care nu provine dintr-un sistem de apă potabilă, de exemplu, printr-o fântână, trebuie efectuată o analiză a apei înainte de utilizare, pentru a afla dacă apa este adecvată. Excesul de impurităţi din apă poate afecta performanţa sistemului şi rezultatele de curăţare.

Temepraturi de operare, presiuni şi conexiune
Sistemul trebuie să fie protejat împotriva îngheţului. Temperaturile din camera de service trebuie să fie de cel puţin 4°C. Temperatura apei nu trebuie să depăşească 30°C, iar presiunea maximă de funcţionare este de 4 bar.

SPECIFICAȚII TEHNICE

Nr. model	**WS504XX**
Capacitate rezervor	5 litri
Greutate (incl. răşină)	5 kg
Dimensiuni (LxlxÎ)	255x195x345mm
Presiune max. apă admisie	4 bar / 0,4 MPA
Temperatura max. a apei	30 °C
Temperatura min. a apei	5 °C
Lungime furtun de admisie	100 cm
Lungime furtun de clătire	150 cm

Nr. model debitmetru	**WF501DC**
Baterie debitmetru	Li-Mn CR2032

Tip de răşină	**Vonroc 591209**
Cantitate de răşină inclusă	4 litri
Temperatură max. de operare	120 °C
Interval dimensiuni particule	0,2 - 0,56 mm
Interval pH	0-14
Debit de service	5-50 BV/h
Agent de regenerare	10-15% NaCl
Durată de viaţă răşină	>10 ani

DESCRIERE
Numerele din text se referă la diagramele de la paginile 2-3.

1. Rezervor
2. Capac
3. Supapă de admisie
4. Supapă de evacuare

5. Debitmetru
6. Furtun de admisie
7. Furtun de clătire
8. Conector furtun
9. Conector oprire
10. Conector furtun de clătire
11. Conector rapid
12. Indicator luminos
13. Indicator acumulator
14. Indicator volum
15. Buton de resetare
16. Adaptor
17. Acumulator Li-Mn CR2032
18. Buton eliberare afişaj
19. Benzi de testare duritate
20. Lavetă de uscare

3. MONTAREA

Furtun de admisie (Fig. B)
Montarea furtunului de admisie.
1. Deşurubaţi piuliţa de la conectorul rapid (8, 9) al furtunului şi glisaţi-o pe furtun (6).
2. Apăsaţi furtunul (6) pe miezul conectorului până când acesta este complet introdus.
3. Înşurubaţi strâns piuliţa furtunului înapoi pe conectorul rapid (8, 9) şi asiguraţi-vă că conexiunea este rezistentă la apă.

Furtun de clătire (Fig. B)
Montarea furtunului de clătire.
1. Deşurubaţi piuliţa de la conectorul rapid (10) al furtunului şi glisaţi-o pe furtun (7).
2. Apăsaţi furtunul (7) în miezul conectorului până când acesta este complet introdus.
3. Înşurubaţi strâns piuliţa furtunului înapoi pe conectorul rapid (10) şi asiguraţi-vă că conexiunea este rezistentă la apă.

Dedurizator de apă (Fig. A)
Montarea sistemului pentru ca dedurizatorul de apă să fie gata de utilizare.
1. Conectaţi debitmetrul (5) la un robinet de apă.
2. Conectaţi partea cu conexiunea rapidă (8) a furtunului (6) la evacuarea debitmetrului (5). Conectaţi conectorul de oprire (9) la admisia de apă (3) a rezervorului (1).
3. Conectaţi furtunul utilitar la evacuarea apei (4) de la dedurizator.
4. Dedurizatorul de apă este acum gata de utilizare.

4. OPERAREA

Siguranţa operaţională
PRECAUŢIE: *Rezervorul poate fi umplut doar cu maximum 5 litri de lichid.*
- Inspectaţi vizual dedurizatorul de apă înainte de fiecare utilizare.
- Nu lăsaţi niciodată dedurizatorul de apă nesupravegheat şi nu îl depozitaţi pentru perioade lungi de timp atunci când este complet încărcat şi sub presiune.
- A se ţine într-un loc ferit de accesul copiilor. Sunteţi responsabil pentru siguranţa celorlalţi.
- Ţineţi dedurizatorul de apă departe de sursele de căldură şi de mediile fierbinţi.
- Înşurubaţi bine capacul cu mâna (nu folosiţi unelte) şi asiguraţi-vă că inelul O este poziţionat corect.
- Utilizarea apei sub presiune nu trebuie să fie mai mare de 4 bar/0,4 MPa pentru a evita deteriorarea produsului.

Nu consumaţi apa tratată sau răşina.

Înainte de utilizare (Fig. A)
1. Înainte de utilizarea dedurizatorului de apă, asiguraţi-vă că toate conexiunile sunt rezistente la apă şi că furtunurile sunt complet drepte şi nu prezintă îndoituri. Verificaţi dacă capacul (2) este complet securizat şi rezistent la apă.
2. Amplasaţi dedurizatorul de apă în poziţie verticală, pe o suprafaţă plană şi stabilă. Preferabil pe sol şi aproape de sursa de apă sau de robinet.
3. Asiguraţi-vă că toate furtunurile (6,7) sunt conectate şi că supapele (3,4) sunt în poziţie deschisă.
4. Porniţi încet alimentarea cu apă.
5. Inspectaţi sistemul în timp ce se presurizează şi începe să producă apă dedurizată. Utilizaţi-l doar cu apă potabilă.
6. Dedurizatorul de apă este acum gata de utilizare.

Dedurizator de apă în timpul operării
1. Înainte de utilizarea dedurizatorului de apă, asiguraţi-vă că zona de aplicare dispune de o scurgere de apă suficientă.
2. Inspectaţi regulat dedurizatorul de apă în timpul utilizării. Asiguraţi-vă că furtunurile sunt montate în mod adecvat. Verificaţi dacă sistemul

prezintă scurgeri şi dacă capacul este montat corect.
3. În timpul lucrului, asiguraţi-vă că furtunurile care sunt conectate la supape (3,4) nu sunt tensionate excesiv, pentru a preveni deteriorările. Zdruncinarea excesivă poate provoca răsturnarea sau deteriorarea sistemului.
4. În timpul operării, toate furtunurile trebuie să fie drepte, pentru a asigura un flux de apă maxim şi un proces corect de dedurizare.

Debitmetrul în timpul operaţiunii (Fig. E)
1. Debitmetrul (5) porneşte automat atunci când apa începe să circule şi măsoară cantitatea de apă circulată. Dacă nu circulă apă, afişajul debitmetrului se stinge după 1 minut.
2. Când debitmetrul atinge 1000 de litri (14), indicatorul luminos (12) se aprinde şi începe să clipească; se recomandă regenerarea debitmetrului (5).

Dacă afişajul nu se aprinde deşi apa circulă prin debitmetru, trebuie înlocuite bateriile. Urmaţi paşii de la "Înlocuirea bateriilor debitmetrului" de la 5. Întreţinerea.

Afişajul se va stinge după 60 de secunde de neutilizare.

5. ÎNTREȚINEREA

Regenerare (Fig. C)
Regenerarea se recomandă după fiecare 1000 de litri de utilizare, pentru a menţine un efect complet de dedurizare a apei dure. Urmaţi cu grijă paşii de regenerare pentru a obţine o regenerare corectă.

1. Închideţi robinetul de apă şi deconectaţi furtunul de admisie a apei de la supapa de admisie a apei (3).
2. Închideţi supapa de admisie a apei (3) şi închideţi supapa de evacuare a apei (4).
3. Deconectaţi furtunul utilitar de la supapa de evacuare a apei (4)
4. Mai întâi deschideţi supapa de admisie a apei (3), apoi supapa de evacuare a apei (4) şi scurgeţi apa timp de 10 secunde (Fig C.1).
5. Închideţi ambele supape (3,4) şi deschideţi capacul (2).
6. Adăugaţi în rezervor 1 kg de sare de masă obişnuită.
7. Închideţi capacul (2) şi menţineţi supapele de admisie şi de evacuare (3,4) închise în timpul procesului de regenerare.
8. Aşteptaţi 30 de minute pentru ca procesul de regenerare să aibă loc (Fig. C.2).
9. După 30 de minute, conectaţi furtunul de admisie a apei (6,8,9) şi furtunul de clătire (7,10).
10. Deschideţi supapele de admisie şi de evacuare a apei (3,4).
11. Deschideţi robinetul de apă şi clătiţi sistemul timp de 30 de minute.
12. După clătirea sistemului (Fig. C.3), testaţi calitatea apei (Fig. D) cu benzile de testare incluse (19).
13. Urmaţi paşii de la 1 la 4 pentru testare (Fig. D) şi comparaţi rezultatele cu diagrama. Atunci când regenerarea este completă, proba color a benzii de testare (19) trebuie să indice duritatea 0 pe diagrama color. Dacă banda de testare indică >50 sau mai mult, este necesară regenerarea.
14. Dacă procesul de regenerare este reuşit, resetaţi debimetrul de apă (Fig. F).
15. Apăsaţi şi menţineţi butonul de resetare (15) de la debitmetru (5) timp de 3 secunde. Contorul de flux (14) se va reseta la 0.
16. Dedurizatorul de apă este acum gata de utilizare.

După regenerare, debitmetrul trebuie resetat, pentru a avea o reprezentare corectă a cantităţii de apă dedurizată produsă.

Înlocuirea bateriei debitmetrului (Fig. E)
Indicatorul bateriei (13) va apărea pe afişajul debitmetrului (5) când bateria este consumată (17) şi trebuie să fie înlocuită.

1. Deconectaţi debitmetrul (5) de la robinetul de apă închis şi de la furtunul de admisie (6,8,9) şi lăsaţi-l să se usuce sau uscaţi-l cu un prosop.
2. Apăsaţi butoanele de eliberare a afişajului (18) pe ambele părţi şi scoateţi afişajul din carcasa debitmetrului.
3. Înlocuiţi bateria (17) cu una nouă.
4. Apăsaţi afişajul pentru a-l fixa în carcasă.
5. Reconectaţi debitmetrul (5) la robinetul de apă şi la furtunul de admisie (6,8,9).
6. Debitmetrul este gata de utilizare.

Când bateria este consumată şi înlocuită, starea contorului de debit (14) se pierde.

Bateria de schimb trebuie să fie Li-Mn CR2032.

Curăţarea
- Nu scufundaţi niciodată produsul în apă în timpul curăţării.
- Nu folosiţi agenţi de curăţare sau solvenţi. Ştergeţi dispozitivul cu o cârpă moale
- Curăţaţi cu regularitate furtunurile cu o cârpă moale, de preferat după fiecare utilizare.

Nu curăţaţi debitmetrul cu apă. Acest lucru poate deteriora componentele electrice din interior, provocând astfel defectarea dispozitivului. Utilizaţi o cârpă puţin umedă sau uscată pentru curăţare.

Depozitarea
- Înainte de depozitare, scurgeţi apa din dedurizatorul de apă şi închideţi capacul şi supapele.
- Depozitaţi dedurizatorul de apă într-un loc ferit de îngheţ. În caz contrar, dedurizatorul de apă şi răşina ar putea fi deteriorate.
- Transportaţi dedurizatorul de apă de mâner. Capacul trebuie să fie bine fixat înainte de transport.

GARANȚIE

Produsele VONROC sunt realizate la cele mai înalte standarde de calitate și sunt garantate în privința materialelor și a manoperei pentru întreaga perioadă de utilizare în garanție, începând cu data achiziției. În cazul în care produsul se defectează în timpul perioadei de utilizare, contactați direct reprezentantul VONROC.

Următoarele circumstanțe sunt excluse de la această garanție:
- Reparaţiile sau modificările efectuate sau care s-au încercat a fi efectuate de centre de service neautorizate.
- Uzura în condiții normale de utilizare.
- Unealta care a fost abuzată, utilizată într-un mod neglijent sau întreținută în mod inadecvat.
- Folosirea unor piese de schimbe neoriginale

Aceasta acoperă garanția companiei, explicită sau implicită. Nu există alte garanții explicite sau implicite care să se extindă dincolo de cele indicate aici, incluzând garanțiile, vandabilitatea sau adecvarea pentru un anumit scop. În nicio situație, VONROC nu este responsabil pentru daunele accidentale sau subsecvente. Reparațiile efectuate de reprezentant trebuie să fie limitate la reparațiile sau la înlocuirea unităților sau a pieselor neconforme.

Produsul și manualul de utilizare pot suferi modificări. Specificațiile se pot modifica fără notificare prealabilă.

1. INSTRUÇÕES DE SEGURANÇA

Leia os avisos de segurança fornecidos, os avisos de segurança adicionais e as instruções. O não cumprimento dos avisos de segurança e das instruções pode resultar em choque eléctrico, incêndio e/ou ferimentos graves. Guarde os avisos de segurança e as instruções para referência futura.

Os seguintes símbolos são utilizados no manual do utilizador ou no equipamento:

Leia o manual do utilizador.

Indica o risco de ferimentos, morte ou danos na ferramenta se as instruções indicadas neste manual não forem seguidas.

Indica risco de choque eléctrico.

Não é concebido para utilização por crianças.

Não consuma água tratada ou a resina.

Risco de escorregamento se for derramado.

Irritação da pele e dos olhos por contacto

Proteja o amaciador de água, a resina e os acessórios contra o congelamento.

Não abra a tampa do tanque sob pressão.

Não deite a bateria no fogo.

Não coloque a bateria dentro de água.

Não elimine o produto em recipientes não adequados.

O equipamento está em conformidade com as normas de segurança aplicáveis nas directivas europeias.

AVISOS DE SEGURANÇA

ESTE EQUIPAMENTO PODE SER UTILIZADO POR CRIANÇAS A PARTIR DOS 8 ANOS E POR PESSOAS COM CAPACIDADES FÍSICAS, SENSORIAIS OU MENTAIS REDUZIDAS OU COM FALTA DE EXPERIÊNCIA E CONHECIMENTOS QUE TENHAM RECEBIDO INSTRUÇÕES OU SUPERVISÃO SOBRE A UTILIZAÇÃO SEGURA DO EQUIPAMENTO E COMPREENDAM OS RISCOS ENVOLVIDOS. AS CRIANÇAS DEVEM SER VIGIADAS PARA QUE NÃO BRINQUEM COM O EQUIPAMENTO. A LIMPEZA E A MANUTENÇÃO POR PARTE DO UTILIZADOR NÃO DEVEM SER EFECTUADAS POR CRIANÇAS SEM SUPERVISÃO.

Antes de utilizar este equipamento, leia as instruções na íntegra e com atenção para referência futura. É muito importante que saiba como utilizar este equipamento correctamente, por isso demore o tempo que for necessário para familiarizar-se com os requisitos indicados nestas instruções.

- Se tiver alguma dúvida sobre a utilização deste equipamento, recomendamos vivamente que recorra a um técnico devidamente qualificado.
- Mantenha as crianças e animais de estimação bem afastados da área de trabalho e nunca permita que as crianças utilizem este equipamento em qualquer altura.
- Quando não utilizar o equipamento, mantenha-o armazenado num local seguro afastado do alcance de crianças.
- Quando o equipamento estiver a ser utilizado, nunca o deixe sem vigilância.
- Transporte-o pela pega de transporte, certifique-se de que a tampa está bem apertada quando transportar o equipamento.
- Respeite as regras e regulamentos aplicáveis, bem como as regulamentos eficazes de prevenção de acidentes.
- Certifique-se de que a área de aplicação tem um escoamento de água suficiente. Feche a válvula de alimentação se o equipamento estiver desligado durante um período prolongado.
- O derramamento de resina representa um risco de escorregamento.
- A resina pode causar irritação na pele. Evite o contacto com a pele.
- Pode causar irritação ocular. Evite o contacto ocular. Use óculos de segurança. Em caso de contacto com os olhos, enxagúe de imediato os olhos por completo com água limpa. Consulte um médico se os sintomas persistirem.

Segurança da exploração
ATENÇÃO: *O depósito tem uma capacidade máxima de 5 litros de líquido.*

- Inspeccione o amaciador de água antes de cada utilização.
- Nunca deixe o amaciador de água sem vigilância e não o armazene durante períodos prolongados quando estiver cheio e sob pressão.
- Mantenha a unidade afastada do alcance das crianças. O utilizador é responsável pela segurança das outras pessoas.
- Mantenha o amaciador de água afastado de fontes de calor e ambientes quentes.
- Aperte bem a tampa à mão (não utilize ferramentas) e certifique-se de que a junta tórica está posicionada correctamente.
- O valor da pressão de água não deve ser superior a 4 bar/0,4 MPa para evitar danos no produto.

Segurança de armazenamento:

- Antes de armazenar, drene a água do amaciador de água e feche a tampa e as válvulas.
- Armazene num local onde não haja formação de gelo.
- Transporte o amaciador de água pela pega. Certifique-se de que a tampa está bem fechada antes de transportar o equipamento.
- Certifique-se de que mantém o produto afastado de luz solar directa. O produto pode ficar quente.

2. INFORMAÇÕES SOBRE A MÁQUINA

Utilização pretendida
Este dispositivo pode representar um perigo se for instalado incorrectamente, não for mantido com regularidade ou não for utilizado conforme previsto. Utilize este dispositivo apenas para o tratamento de água, para atingir alcançar uma óptima qualidade de água para limpeza de vidros, automóveis, fachadas e painéis solares. Qualquer outra utilização, em especial o tratamento de água para produção alimentar (por exemplo, bebidas) é considerada não intencional e não permitida.

Se utilizar com uma linha de água da torneira, é necessário garantir que a torneira de água ligada está equipada com uma válvula anti-retorno para evitar que o fluxo de água volte para a linha de água potável!

Se utilizar água proveniente de outra fonte que não seja o sistema de água potável, por exemplo, de um poço, é necessário efectuar uma análise da água antes da aplicação para determinar se a água é adequada. O excesso de impurezas na água pode ter um efeito adverso no desempenho do sistema e no resultado da limpeza.

Temperaturas de funcionamento, pressões e ligações
O sistema deve ser protegido do gelo. As temperaturas na sala de serviço devem ser, pelo menos, de 4 °C. A temperatura da água não pode exceder 30 °C e a pressão máxima de funcionamento é de 4 bar.

ESPECIFICAÇÕES TÉCNICAS

N.º do modelo	**WS504XX**
Capacidade do recipiente	5 litros
Peso (incl. resina)	5 kg
Dimensões (CxLxA)	255 x 195 x 345 mm
Pressão máxima de entrada de água	4 bar/0,4 MPA
Temperatura máx. da água	30 °C
Temperatura mín. da água	5 °C
Comprimento da mangueira de entrada	100 cm
Comprimento da mangueira de lavagem	150 cm

N.º do modelo do medidor de caudal	**WF501DC**
Bateria do medidor de caudal	Li-Mn CR2032

Tipo de resina	**Vonroc 591209**
Quantidade de resina incluída	4 litros
Temperatura máx. de funcionamento	120 °C
Faixa de tamanho das partículas	0,2 a 0,56 mm
Intervalo de PH	0 a 14
Taxa de fluxo de serviço	5 a 50 BV/h
Regenerante	10 a 15% de NaCl
Vida útil da resina: >10 anos	>10 years

DESCRIÇÃO
Os números indicados no texto dizem respeito aos diagramas nas páginas 2 e 3.

1. Tanque
2. Tampa
3. Válvula de entrada
4. Válvula de saída
5. Medidor de fluxo
6. Mangueira de entrada
7. Mangueira de lavagem
8. Conector da mangueira
9. Conector de paragem
10. Conector da mangueira de lavagem
11. Conector rápido
12. Indicador luminoso
13. Indicador da bateria
14. Indicador de volume
15. Botão de reposição
16. Adaptador
17. Bateria Li-Mn CR2032
18. Patilha de libertação do ecrã
19. Tiras de teste de dureza
20. Pano de limpeza

3. MONTAGEM

Mangueira de entrada (Fig. B)
Montagem da mangueira de entrada.
1. Desaperte a porca da mangueira do conector rápido (8, 9) do conector e deslize sobre a mangueira (6).
2. Pressione a mangueira (6) sobre o núcleo do conector até ficar totalmente inserida.
3. Enrosque a porca da mangueira de novo no conector rápido (8, 9) com firmeza e certifique-se de que a ligação fica estanque.

Mangueira de lavagem (Fig. B)
Montagem da mangueira de lavagem.
1. Desaperte a porca da mangueira do conector rápido (10) do conector e deslize sobre a mangueira (7).
2. Pressione a mangueira (7) sobre o núcleo do conector até ficar totalmente inserida.
3. Enrosque a porca da mangueira de novo no conector rápido (10) com firmeza e certifique-se de que a ligação fica estanque.

Amaciador de água (Fig. A)
Montagem do sistema de um amaciador de água pronto a ser utilizado.
1. Ligue o medidor de fluxo (5) a uma torneira de água.
2. Certifique-se de que liga o lado de ligação rápida (8) da mangueira (6) à saída do medidor de fluxo (5). Ligue o conector de paragem (9) à entrada de água (3) do depósito (1).
3. Conecte a mangueira utilitária à saída de água (4) do amaciador.
4. O amaciador de água está pronto para ser utilizado.

4. FUNCIONAMENTO

Segurança da exploração
ATENÇÃO: *O depósito tem uma capacidade máxima de 5 litros de líquido.*
- Inspeccione o amaciador de água antes de cada utilização.
- Nunca deixe o amaciador de água sem vigilância e não o armazene durante períodos prolongados quando estiver cheio e sob pressão.
- Mantenha a unidade afastada do alcance das crianças. O utilizador é responsável pela segurança das outras pessoas.
- Mantenha o amaciador de água afastado de fontes de calor e ambientes quentes.
- Aperte bem a tampa à mão (não utilize ferramentas) e certifique-se de que a junta tórica está posicionada correctamente.
- O valor da pressão de água não deve ser superior a 4 bar/0,4 MPa para evitar danos no produto.

Não consuma água tratada ou a resina.

Antes de utilizar (Fig. A)
1. Certifique-se de que verifica antes de utilizar o amaciador de água que todas as ligações estão à prova de água e que todas as mangueiras estão totalmente rectas, sem torções na mangueira. Verifique se a tampa (2) está bem fechada e à prova de água.
2. Coloque o amaciador de água na vertical num local plano e estável. De preferência no chão e perto da fonte de água ou torneira.
3. Certifique-se de que todas as mangueiras (6, 7) estão ligadas e as válvulas (3, 4) estão na posição aberta.

4. Ligue o fornecimento de água lentamente.
5. Inspeccione o sistema à medida que pressuriza e começa a produzir água amaciada. Utilize apenas com água potável.
6. O amaciador de água está pronto para ser utilizado.

Amaciador de água durante a operação

1. Certifique-se de que a área de aplicação tem escoamento de água suficiente, antes de utilizar o amaciador de água.
2. Inspeccione periodicamente o amaciador de água durante a utilização. Certifique-se de que as mangueiras estão ligadas correctamente. Inspeccione o sistema apresenta fugas e se a tampa está bem ajustada.
3. Tenha cuidado quando trabalhar para garantir que há uma folga suficiente em todas as mangueiras ligadas às válvulas (3,4) para evitar danos. Puxar demasiado pode fazer com que o sistema caia ou fique danificado.
4. Durante a utilização, nenhuma mangueira deve estar torcida para garantir o fluxo máximo de água e um processo de amaciamento adequado.

Medidor de fluxo durante o funcionamento (Fig. E)

1. O medidor de fluxo (5) é ligado automaticamente quando a água começar a passar por ele e começa a medir a quantidade de água que passar. Se a água não fluir, o ecrã do medidor de fluxo desliga-se após 1 minuto.
2. Quando o medidor de fluxo atinge 1000 litros (14), a luz indicadora (12) acende-se e começa a piscar e é aconselhável regenerar o medidor de fluxo (5).

⚠ *Se o ecrã não ligar quando a água estiver a passar pelo medidor, isso significa que as baterias têm de ser substituídas. Siga os passos da secção "Substituir o medidor de fluxo da bateria" no passo 5. Manutenção.*

⚠ *O ecrã desliga-se após 60 segundos se não for utilizado.*

5. MANUTENÇÃO

Regeneração (Fig. C)

É aconselhável fazer a regeneração a cada 1000 litros de utilização para manter o efeito completo de amaciamento da água dura. Siga os passos de regeneração com atenção para obter uma regeneração adequada.

1. Feche a torneira de água e desligue a mangueira de entrada de água da válvula de entrada de água (3).
2. Feche a válvula de entrada de água (3) e a válvula de saída de água (4).
3. Desconecte a mangueira utilitária da válvula de saída de água (4)
4. Primeiro, abra a válvula de entrada de água (3) e depois a válvula de saída de água (4) e deixe a água escorrer durante 10 segundos (Fig. C.1).
5. Feche ambas as válvulas (3,4) e abra a tampa (2).
6. Adicione 1 kg de sal de cozinha comum ao depósito.
7. Feche a tampa (2) e mantenha as válvulas de entrada e saída (3,4) fechadas durante o processo de regeneração.
8. Aguarde 30 minutos até ocorrer o processo de regeneração (Fig. C.2).
9. Após 30 minutos, ligue a mangueira de entrada de água (6,8,9) e a mangueira de lavagem (7,10).
10. Abra as válvulas de entrada e saída de água (3,4).
11. Abra a torneira de água e lave o sistema durante 30 minutos.
12. Após a lavagem do sistema (Fig. C.3), teste a qualidade da água (Fig. D) com as tiras de teste incluídas (19).
13. Siga os passos 1 a 4 do teste (Fig. D) e compare os resultados com a tabela. Quando estiver totalmente regenerado, a amostra de cor da tira de teste (19) deve indicar uma dureza de 0 na tabela de cores. Se a tira de teste indicar >50 ou um valor superior, é necessário fazer a regeneração.
14. Quando o processo de regeneração for bem-sucedido, reponha o medidor de fluxo de água (Fig. F).
15. Prima e mantenha premido o botão de reposição (15) no medidor de fluxo (5) durante 3 segundos. O contador de fluxo (14) é reposto de novo para 0.
16. O amaciador de água está pronto para ser utilizado.

⚠ *Após a regeneração, certifique-se de que repõe o medidor de fluxo para ter uma representação correcta da quantidade de água amaciada produzida.*

Substituir o medidor de fluxo da bateria (Fig. E)
O indicador da bateria (13) no ecrã do medidor de fluxo (5) é apresentado se a carga da bateria (17) estiver fraca e for necessário substituí-la.

1. Desconecte o medidor de fluxo (5) da torneira de água fechada e da mangueira de entrada (6,8,9) e deixe-o secar ou seque com uma toalha.
2. Pressione ambos os lados das patilha de libertação do ecrã (18) e retire o ecrã do compartimento do medidor de fluxo.
3. Substitua a bateria (17) por uma nova.
4. Pressione o ecrã no compartimento até encaixar.
5. Volte a ligar o medidor de fluxo (5) na torneira de água e na mangueira de entrada (6,8,9).
6. O medidor de fluxo está pronto para ser utilizado.

⚠ *Se a bateria estiver descarregada e for substituída, o estado do medidor de fluxo (14) será perdido.*

⚠ *A bateria sobresselente deve ser Li-Mn CR2032.*

Limpeza
- Nunca mergulhe o produto dentro de água quando estiver a limpá-lo.
- Não utilize produtos de limpeza ou solventes. Limpe o dispositivo com um pano macio
- Limpe as mangueiras frequentemente com um pano macio, de preferência após cada utilização.

⚠ *Não limpe o medidor de fluxo com água. Isto pode danificar os componentes eléctricos no interior e o dispositivo pode avariar. Use um pano seco ou húmido para efectuar a limpeza.*

Armazenamento
- Antes de armazenar, drene a água do amaciador de água e feche a tampa e as válvulas.
- Armazene o amaciador de água num local sem gelo. Porque pode danificar o amaciador de água e a resina.
- Transporte o amaciador de água pela pega. Certifique-se de que a tampa está bem fechada antes de transportar o equipamento.

GARANTIA

Os produtos da VONROC são desenvolvidos de acordo com os padrões de qualidade mais elevados e não têm quaisquer defeitos em termos de materiais e mão-de-obra em relação ao período estipulado por lei, cujo início é a partir da data de compra original. Se o produto apresentar qualquer falha durante este período devido a qualquer defeito no material e/ou de mão-de-obra, contacte o fornecedor da VONROC directamente.

As seguintes circunstâncias estão excluídas desta garantia:
- Se forem efectuadas ou tentadas quaisquer reparações e/ou alterações na máquina por centros de assistência não autorizados.
- Desgaste normal.
- Se a ferramenta foi utilizada de maneira abusiva, indevida ou a manutenção foi efectuada de maneira incorrecta.
- Se forem utilizadas peças sobresselentes não originais

Isto constitui a única garantia feita pela empresa, de maneira expressa ou implícita. Não existem quaisquer outras garantias expressas ou implícitas que se prolonguem, incluindo as garantias implícitas de comercialização e adequação para fins específicos. A VONROC não será, em nenhuma circunstância, responsável por danos incidentais ou indirectos. Os fornecedores devem estar limitados a reparar ou substituir as unidades ou peças que não estejam em conformidade.

O equipamento e o manual do utilizador estão sujeitos a alterações sem aviso prévio. As especificações podem ser alteradas sem aviso prévio.

1. BIZTONSÁGI UTASÍTÁSOK

Olvassa el a mellékelt biztonsági figyelmeztetéseket, a kiegészítő biztonsági figyelmeztetéseket és az utasításokat.
A figyelmeztetések és utasítások be nem tartása áramütéshez, tűz keletkezéséhez vagy akár súlyos személyi sérüléshez vezethet. Őrizze meg a biztonsági figyelmeztetéseket és az utasításokat, hogy azokat később is használhassa referenciaként.

A használati útmutatóban és a terméken a következő jelölésekkel találkozhat:

Olvassa el a használati útmutatót.

Azt jelzi, hogy a jelen kézikönyv utasításainak be nem tartása esetén fennáll a balesetveszély, az életveszély vagy a szerszám károsodásának a veszélye.

Elektromos áramütés veszélyét jelzi.

Gyermekek általi használatra nem alkalmas.

Ne fogyassza el a kezelt vizet vagy a gyantát.

Kiömlés esetén fennáll a csúszásveszély.

Bőr- és szemirritáció érintkezés esetén

Óvja a fagytól a vízlágyítót, a gyantát és a tartozékokat.

Ne nyissa ki a tartály fedelét nyomás alatt.

Az akkumulátort tűzbe dobni tilos.

Az akkumulátort vízbe dobni tilos.

A terméket hulladékként ne tegye arra nem alkalmas konténerbe.

CE *A termék megfelel az európai irányelvek releváns biztonsági követelményeinek.*

BIZTONSÁGI FIGYELMEZTETÉSEK
A KÉSZÜLÉKET 8 ÉVES VAGY ANNÁL IDŐSEBB GYERMEKEK, VALAMINT CSÖKKENT FIZIKAI, ÉRZÉKSZERVI VAGY MENTÁLIS KÉPESSÉGEKKEL RENDELKEZŐ SZEMÉLYEK, VAGY MEGFELELŐ TAPASZTALATTAL ÉS TUDÁSSAL NEM RENDELKEZŐ SZEMÉLYEK CSAK FELÜGYELET MELLETT HASZNÁLHATJÁK, ILL. HA MEGFELELŐ UTASÍTÁSOKAT KAPTAK A KÉSZÜLÉK BIZTONSÁGOS HASZNÁLATÁHOZ ÉS MEGÉRTETTÉK A KAPCSOLÓDÓ VESZÉLYEKET.
A KÉSZÜLÉK NEM GYERMEKEK KEZÉBE VALÓ JÁTÉKSZER. A TISZTÍTÁSÁT ÉS KARBANTARTÁSÁT GYERMEK FELÜGYELET NÉLKÜL NEM VÉGEZHETI.

Kérjük, a készülék használata előtt figyelmesen és alaposan olvassa el az utasításokat, és későbbi felhasználás céljából őrizze meg az útmutatót. Nagyon fontos megismerni a készülék biztonságos használatának módját, emiatt kérjük, szánjon időt arra, hogy átolvassa az útmutatóban szereplő előírásokat.

- Amennyiben a készülék használatával kapcsolatban kétsége lenne, nyomatékosan javasoljuk, hogy kérjen fel egy megfelelően képzett személyt a munkára.
- A gyerekeket és a háziállatokat kellő távolságban kell tartani a munkaterülettől, és ügyelni kell rá, hogy a gyerekek soha ne használhassák ezt a készüléket.
- A használaton kívüli termék biztonságos helyen, gyermekektől elzárva tartandó.
- Soha ne hagyja felügyelet nélkül a készüléket, amikor az használatban van.
- Hordja a hordozófogantyú segítségével, ügyeljen arra, hogy a fedelet szállítás közben szorosan rögzítse.
- Kérjük, tartsa be a vonatkozó szabályokat és előírásokat, valamint a hatályos balesetvédelmi előírásokat.
- A készülék területén gondoskodjon a megfelelő vízelvezetésről. Hosszabb lezárás esetén zárja le a tápszelepet.
- A kiömlő gyanta csúszásveszélyes.
- A gyanta bőrirritációt okozhat. Kerülje a bőrrel való érintkezést.
- Szemirritációt okozhat. Kerülje a szembekerülést. Viseljen biztonsági szemüveget. Szembe jutás esetén azonnal alaposan öblítse ki a szemét tiszta vízzel. Ha a tünetek továbbra is fennállnak, forduljon orvoshoz.

Üzembiztonság:
VIGYÁZAT: *A tartályt maximum 5 liter vízzel tölthető fel.*

- Minden egyes használat előtt ellenőrizze a vízlágyítót vizuálisan.
- Soha ne hagyja a vízlágyítót permetezőt felügyelet nélkül! Ne tárolja hosszabb ideig, ha folyadékkal van tele!
- Gyermekektől tartsa távol! Mások biztonságáért Ön tartozik felelősséggel.
- A vízlágyítót hőforrástól és forró környezettől tartsa távol!
- Csavarja fel a fedelet szorosan kézzel, és jól húzza meg (szerszám nélkül)! Győződjön meg arról, hogy az O-gyűrűt a megfelelő módon helyezte fel!
- A termék károsodásának elkerülése érdekében a víznyomás nem lehet nagyobb, mint 4 bar / 0,4 MPa.

A tárolásra vonatkozó biztonsági utasítások:

- Tárolás előtt engedje le a vízlágyítót a vízből, és zárja le a fedelet és a szelepeket.
- Ne tárolja fagyveszélyes helyen!
- Vigye a vízlágyítót a fogantyújánál fogva. Szállítás előtt győződjön meg róla, hogy a fedél szorosan rögzítve van.
- A terméket óvja a közvetlen napsugárzástól! A termék felmelegedhet!

2. AZ ESZKÖZ ADATAI

Rendeltetésszerű használat

Ez a készülék veszélyt okozhat, ha nem megfelelően telepítik, nem tartják rendszeresen karban vagy nem rendeltetésszerűen használják. Ezt a készüléket kizárólag vízlágyításra használja, hogy optimális vízminőséget érjen el az üveg-, autó-, homlokzat- és napelem mosásakor. Bármilyen más felhasználás, különösen az élelmiszerek előállításához használt víz kezelése (pl. italkészítés) nem rendeltetésszerűnek minősül, ezért nem engedélyezett.

Csapvízzel való üzemeltetés esetén biztosítani kell, hogy a csatlakoztatott vízcsap visszacsapó szeleppel rendelkezzen, amely megakadályozza a víz visszafolyását az ivóvízvezetékbe!

Ha nem ivóvízhálózatból, pl. kútból származó vízzel dolgozik, az alkalmazás előtt vízelemzést kell végezni annak megállapítására, hogy a víz használatra alkalmas-e. A vízben lévő túlzott szennyeződések kedvezőtlenül befolyásolhatják a rendszer teljesítményét és a tisztítás eredményét.

Üzemi hőmérséklet, nyomás és csatlakozás

A rendszert óvja a fagy ellen.
A kiszolgálóhelyiségben a hőmérsékletnek legalább 4 °C-nak kell lennie. A víz hőmérséklete nem haladhatja meg a 30°C-ot, a maximális üzemi nyomás pedig 4 bar.

MŰSZAKI ADATOK

Modellazonosító	**WS504XX**
Tartálykapacitás	5 Liter
Tömeg (gyantával együtt)	5 kg
Méretek (hoxszéxma)	255 x 195 x 345 mm
Max. bemeneti víznyomás:	4 bar / 0,4 MPA
Maximális vízhőmérséklet.	30 °C
Minimális vízhőmérséklet.	5 °C
Bemeneti tömlő hossza	100 cm
Öblítőtömlő hossza	150 cm

Átfolyásmérő modellszáma	**WF501DC**
Átfolyásmérő akkumulátora	Li-Mn CR2032

Gyanta típusa	**Vonroc 591209**
A felhasznált gyanta mennyisége	4 Liter
Max. üzemi hőmérséklet	120 °C
Részecskeméret-tartomány	0,2–0,56 mm
pH-érték tartomány	0-14
Szerviz áramlási sebesség	5-50 BV/h
Regeneráló	10-15% NaCl
A gyanta élettartama	>10 év

LEÍRÁS

A szövegbeli számok a 2–3. oldal képeire utalnak.

1. Tartály
2. Fedél
3. Bemeneti szelep
4. Kimeneti szelep
5. Átfolyásmérő
6. Bemeneti tömlő
7. Öblítőtömlő
8. Tömlőcsatlakozó

9. Stop csatlakozó
10. Öblítőtömlő csatlakozó
11. Gyorscsatlakozó
12. Fényjelző
13. Akkumulátor kijelző
14. Hangerőjelző
15. Visszaállító gomb
16. Adapter
17. Li-Mn CR2032 elem
18. Kijelző kioldó gomb
19. Vízkeménység mérő csíkok
20. Szárító rongy

3. ÖSSZESZERELÉS

Bemeneti tömlő (B ábra)
A bemeneti tömlő összeszerelése.
1. Csavarja le a gyorscsatlakozó (8, 9) tömlőanyáját a csatlakozóról, és csúsztassa át a tömlőn (6).
2. Nyomja a tömlőt (6) a csatlakozómagra teljesen ütközésig.
3. Csavarja vissza szorosan a tömlőanyát a gyorscsatlakozóra (8, 9), és győződjön meg arról, hogy a csatlakozás vízzáró.

Öblítőtömlő (B ábra)
Az öblítőtömlő összeszerelése.
1. Csavarja le a gyorscsatlakozó (10) tömlőanyáját a csatlakozóról, és csúsztassa át a tömlőn (7).
2. Nyomja a tömlőt (7) a csatlakozómagra teljesen ütközésig.
3. Csavarja vissza szorosan a tömlőanyát a gyorscsatlakozóra (10), és győződjön meg arról, hogy a csatlakozás vízzáró.

Vízlágyító (A ábra)
A rendszer összeszerelése egy használatra kész vízlágyítóért.
1. Csatlakoztassa az átfolyásmérőt (5) egy vízcsaphoz.
2. Ügyeljen arra, hogy a tömlő (6) gyorscsatlakozó oldalát (8) az átfolyásmérő (5) kimenetéhez csatlakoztassa. Csatlakoztassa az stop csatlakozót (9) a tartály (1) vízbemeneti nyílásához (3).
3. Csatlakoztassa a közműtömlőt a vízlágyító vízkimeneti nyílásához (4).
4. A vízlágyító ezzel használatra kész.

4. HASZNÁLAT

Üzembiztonság
VIGYÁZAT: *A tartályt maximum 5 liter vízzel tölthető fel.*
- Minden egyes használat előtt ellenőrizze a vízlágyítót vizuálisan.
- Soha ne hagyja a vízlágyítót permetezőt felügyelet nélkül! Ne tárolja hosszabb ideig, ha folyadékkal van tele!
- Gyermekektől tartsa távol! Mások biztonságáért Ön tartozik felelősséggel.
- A vízlágyítót hőforrástól és forró környezettől tartsa távol!
- Csavarja fel a fedelet szorosan kézzel, és jól húzza meg (szerszám nélkül)! Győződjön meg arról, hogy az O-gyűrűt a megfelelő módon helyezte fel!
- A termék károsodásának elkerülése érdekében a víznyomás nem lehet nagyobb, mint 4 bar / 0,4 MPa.

Ne fogyassza el a kezelt vizet vagy a gyantát.

Használat előtt (A ábra)
1. A vízlágyító használata előtt ellenőrizze, hogy minden csatlakozás vízzáró-e, és hogy a tömlő teljesen egyenes-e, és nincs-e benne csomó. Ellenőrizze, hogy a fedél (2) teljesen rögzítve van-e és vízzáró.
2. Helyezze a vízlágyítót függőleges helyzetbe egy sima és stabil alapzatra. Lehetőleg a földön és a vízellátás közelében vagy egy lapon.
3. Győződjön meg róla, hogy minden tömlő (6,7) csatlakoztatva van, és a szelepek (3,4) nyitott helyzetben vannak.
4. Lassan kapcsolja be a vízellátást.
5. Ellenőrizze a rendszert, amint az nyomás alá kerül és elkezd lágyított vizet termelni. Csak ivóvízzel használja.
6. A vízlágyító most már készen áll a használatra.

Vízlágyító működés közben
1. A vízlágyító használata előtt győződjön meg arról, hogy az alkalmazási terület megfelelő vízelvezetéssel rendelkezik.
2. Rendszeresen ellenőrizze a vízlágyítót használat közben. Győződjön meg arról, hogy a tömlők megfelelően csatlakoznak. Ellenőrizze

a rendszer szivárgását és a fedél megfelelő illeszkedését.
3. A munka során ügyeljen arra, hogy a szelepekhez (3,4) csatlakoztatott tömlőkben elegendő lazaság legyen a sérülések elkerülése érdekében. A túlzott rángás a rendszer felborulását vagy sérülését okozhatja.
4. Működés közben minden tömlőnek csomómentesnek kell lennie a maximális vízáramlás és a megfelelő lágyítási folyamat biztosítása érdekében.

Átfolyásmérő működés közben (E ábra)
1. Az átfolyásmérő (5) automatikusan bekapcsol, amikor a víz elkezd átfolyni rajta, és elkezdi mérni az átfolyó víz mennyiségét. Ha nem folyik víz, az átfolyásmérő képernyője 1 perc után kikapcsol.
2. Amikor az átfolyásmérő eléri az 1000 litert (14), a jelzőfény (12) bekapcsol és villogni kezd, és az átfolyásmérő (5) regenerálása javasolt.

Ha a képernyő nem kapcsol be, amikor a víz átfolyik az átfolyásmérőn, akkor az elemeket ki kell cserélni. Kövesse az „A átfolyásmérő elemcseréje" című részben leírt lépéseket az 5. pontban. Karbantartás.

A képernyő 60 másodperc használaton kívüli használat után kikapcsol.

5. KARBANTARTÁS

Regeneráció (C ábra)
A kemény víz teljes lágyító hatásának fenntartása érdekében 1000 literenkénti használat után javasolt a regenerálás. A megfelelő regenerálás érdekében gondosan kövesse a regenerálási lépéseket.

1. Zárja el a vízcsapot, és húzza ki a vízbemeneti tömlőt a vízbemeneti szelepből (3).
2. Zárja el a vízbemeneti szelepet (3) és zárja el a vízkimeneti szelepet (4).
3. Húzza ki a közműtömlőt a vízkimeneti szelepből (4).
4. Először nyissa ki a vízbemeneti szelepet (3), majd a vízkimeneti szelepet (4), és 10 másodpercig engedje le a vizet (C.1. ábra).
5. Zárja el mindkét szelepet (3,4) és nyissa ki a fedelet (2).
6. Adjon 1 kg közönséges konyhasót a tartályba.
7. Zárja le a fedelet (2), és tartsa zárva a be- és kimeneti szelepeket (3,4) a regenerálási folyamat alatt.
8. Várjon 30 percet, amíg a regenerálódási folyamat végbemegy (C.2. ábra).
9. 30 perc elteltével csatlakoztassa a vízbemeneti tömlőt (6,8,9) és az öblítőtömlőt (7,10).
10. Nyissa ki a víz be- és kimeneti csapokat (3,4).
11. Nyissa meg a vízcsapot, és 30 percig öblítse a rendszert.
12. A rendszer átöblítése után (C.3. ábra) vizsgálja meg a vízminőséget (D. ábra) a mellékelt tesztcsíkokkal (19).
13. Kövesse a vizsgálat 1-4. lépését (D. ábra), és hasonlítsa össze az eredményeket a táblázattal. Teljesen regenerált állapotban a tesztcsík (19) színmintájának a színskálán 0 keménységet kell mutatnia. Ha a tesztcsík >50 vagy annál magasabb értéket mutat, akkor regenerációra van szükség.
14. Ha a regenerálási folyamat sikeres, állítsa vissza a víz átfolyásmérőt (F ábra).
15. Nyomja meg és tartsa lenyomva a reset gombot (15) az átfolyásmérőn (5) 3 másodpercig. Az átfolyásmérőt (14) visszaáll 0-ra.
16. A vízlágyító ezzel használatra kész.

A regenerálás után győződjön meg róla, hogy az átfolyásmérőt visszaállította, hogy a termelt lágyvíz mennyiséget helyesen mutassa.

Az átfolyásmérő elemcseréje (E ábra)
Ha az elem (17) lemerült és ki kell cserélni, az átfolyásmérő (5) képernyőjén megjelenik a ki elem piktogram (13).

1. Húzza ki az átfolyásmérőt (5) a elzárt vízcsapból és a bemeneti tömlőből (6,8,9), és hagyja megszáradni, vagy törölje szárazra egy ronggyal.
2. Nyomja meg mindkét oldalon a kijelző kioldó gombokat (18), és húzza ki a kijelzőt az átfolyásmérő házából.
3. Cserélje újra a régi elemet (17).
4. Nyomja be a kijelzőt a házba annak lezáráshoz.
5. Csatlakoztassa újra az átfolyásmérőt (5) a vízcsaphoz és a bemeneti tömlőhöz (6,8,9).
6. Az átfolyásmérő készen áll a használatra.

Ha a lemerül elemet kicserélik, az átfolyásmérő (14) számláló pillanatnyi adata elveszik.

Az új elem típusa Li-Mn CR2032.

Tisztítás

- Tisztítás közben soha ne merítse vízbe a terméket.
- Tisztító- vagy oldószereket ne használjon. A készüléket törölje át egy puha ronggyal
- A tömlőt rendszeresen, lehetőleg minden használat után törölje át puha ronggyal.

Ne tisztítsa az átfolyásmérőt vízzel. Ez károsíthatja a benne lévő elektromos alkatrészeket, ami hibás működéshez vezethet. A tisztításhoz enyhén nedves vagy száraz rongyot használjon.

Tárolás

- Tárolás előtt engedje le a vízlágyítót a vízből, és zárja le a fedelet és a szelepeket.
- A vízlágyítót fagymentes helyen tárolja. Mivel ez károsíthatja a vízlágyítót és a gyantát.
- Vigye a vízlágyítót a fogantyújánál fogva. Szállítás előtt győződjön meg róla, hogy a fedél szorosan rögzítve van.

GARANCIA

A VONROC termékei a legmagasabb minőségi normák szerint készülnek, és az eredeti vásárlás napjától számított, törvényileg előírt időtartamig garantáljuk, hogy anyag- és gyártási hibáktól mentesen fognak működni. Ha a terméken ezen időszak alatt bármilyen hiba jelentkezik anyag- és/vagy gyártási hiba miatt, kérjük, forduljon közvetlenül az Ön VONROC forgalmazójához.

A szavatosság nem vonatkozik a következő körülmények semelyikére sem:

- Nem hivatalos szervizközpontok javítást vagy módosítást végeztek (vagy megkíséreltek javítást vagy módosítást végezni) a gépen.
- Normál elhasználódás és kopás.
- A szerszámot erőszakosan vagy nem rendeltetésszerűen használták, vagy a karbantartása nem volt megfelelő.
- Nem eredeti pótalkatrészeket használtak

A garancia a vállalat által (akár kifejezetten, akár hallgatólagosan) biztosított kizárólagos garancia. Nem biztosítunk más garanciákat (sem kifejezett, sem beleértett garanciákat, ideértve az értékesíthetőségre és az adott célra való alkalmasságra vonatkozó hallgatólagos garanciákat is), amelyek a jelen garancia hatókörén túlmutatnak. A VONROC semmilyen esetben sem felelős semmilyen járulékos vagy következményes kárért. A forgalmazók javításai kizárólag az előírásoknak nem megfelelő egységek vagy alkatrészek javítására és cseréjére vonatkoznak.

A termék és a használati útmutató változtatásának jogát fenntartjuk. A műszaki adatok előzetes bejelentés nélkül változhatnak.

1. BEZPEČNOSTNÍ POKYNY

Přečtěte si přiložené bezpečnostní výstrahy, dodatečné bezpečnostní výstrahy a bezpečnostní pokyny. Nebudete-li dodržovat tyto bezpečnostní výstrahy a pokyny, může dojít k úrazu elektrickým proudem, k vzniku požáru nebo k vážnému zranění. Uschovejte tyto bezpečnostní výstrahy a pokyny pro budoucí použití.

V tomto návodu k obsluze a na tomto výrobku jsou použity následující symboly:

Přečtěte si návod k obsluze.

Upozorňuje na nebezpečí zranění osob, ztráty života nebo poškození nářadí, nebudou-li dodržovány pokyny uvedené v tomto návodu.

Upozorňuje na riziko úrazu elektrickým proudem.

Výrobek není určen pro použití dětmi.

Nekonzumujte upravenou vodu ani pryskyřici.

Nebezpečí uklouznutí při rozlití.

Podráždění kůže a očí při kontaktu.

Chraňte před mrazem změkčovač vody, pryskyřici i příslušenství.

Neotvírejte víko nádrže pod tlakem.

Nevhazujte baterii do ohně.

Nevhazujte baterii do vody.

Nelikvidujte tento výrobek do nevhodného kontejneru.

Tento výrobek je vyroben v souladu s platnými bezpečnostními normami, které jsou uvedeny ve směrnicích EU.

BEZPEČNOSTNÍ VAROVÁNÍ
TOTO ZAŘÍZENÍ SMÍ POUŽÍVAT DĚTI STARŠÍ 8 LET A OSOBY SE SNÍŽENÝMI FYZICKÝMI, SMYSLOVÝMI NEBO MENTÁLNÍMI SCHOPNOSTMI NEBO NEDOSTATKEM ZKUŠENOSTÍ A ZNALOSTÍ POUZE V PŘÍPADĚ, ŽE JSOU POD DOHLEDEM NEBO BYLY POUČENY O BEZPEČNÉM POUŽÍVÁNÍ TOHOTO ZAŘÍZENÍ A POROZUMĚLY SOUVISEJÍCÍM RIZIKŮM. DĚTI SI NESMÍ HRÁT S TÍMTO ZAŘÍZENÍM. ČIŠTĚNÍ A UŽIVATELSKOU ÚDRŽBU NESMÍ PROVÁDĚT DĚTI BEZ DOZORU.

Před použitím tohoto zařízení si prosím pečlivě a důkladně přečtěte tyto pokyny a uschovejte si je pro budoucí použití. Je velmi důležité, abyste rozuměli bezpečnému používání tohoto výrobku, a proto věnujte čas seznámení s požadavky uvedenými v tomto návodu.

- Máte-li jakékoliv pochybnosti o používání tohoto zařízení, důrazně doporučujeme, abyste využili služeb vhodně kvalifikované osoby.
- Udržujte děti a domácí zvířata v dostatečné vzdálenosti od pracovního prostoru a nikdy nedovolte dětem používat toto zařízení.
- Není-li toto zařízení používáno, uložte jej na bezpečném místě mimo dosah dětí.
- Nikdy nenechávejte zařízení během používání bez dozoru.
- Zařízení přenášejte pomocí rukojeti a při přenášení dbejte na pevné zajištění víka.
- Dodržujte platná pravidla a předpisy, jakož i platné zásady pro prevenci úrazů.
- Ujistěte se, že na místě použití je dostatečný odvod vody. V případě delších odstávek zavřete přívodní ventil.
- Rozlití pryskyřice představuje nebezpečí uklouznutí.
- Pryskyřice může způsobit podráždění pokožky. Zabraňte kontaktu s pokožkou.
- Může způsobit podráždění očí. Zabraňte kontaktu s očima. Používejte ochranné brýle. V případě zasažení očí okamžitě a důkladně oči vypláchněte čistou vodou. Pokud příznaky přetrvávají, poraďte se s lékařem.

Bezpečnost při použití
UPOZORNĚNÍ: *Do nádrže může být naplněno maximálně 5 litrů kapaliny.*

- Před každým použitím změkčovač vody zkontrolujte pohledem.

- Nikdy nenechávejte změkčovač vody bez dozoru ani ho neskladujte dlouhou dobu, když je plný a pod tlakem.
- Udržujte toto zařízení mimo dosah dětí. Vy jste zodpovědní za bezpečnost ostatních.
- Udržujte změkčovač vody mimo zdroje tepla a horké prostředí.
- Rukou pevně našroubujte víko (nepoužívejte žádné nástroje) a ujistěte se, že O-kroužek je správně nasazen.
- Používaný tlak vody nesmí být vyšší než 4 bar / 0,4 MPa, aby nedošlo k poškození výrobku.

Bezpečnost při skladování

- Před uskladněním vypusťte ze změkčovače vodu a zavřete víko a ventily.
- Chraňte před mrazem.
- Změkčovač vody přenášejte za rukojeť. Před přenášením se ujistěte, že je víko pevně zajištěno.
- Zajistěte, aby byl výrobek chráněn před přímým slunečním světlem. Výrobek se může zahřívat.

2. INFORMACE O ZAŘÍZENÍ

Zamýšlené použití

Toto zařízení může způsobit nebezpečí, pokud je nesprávně instalováno, není pravidelně udržováno nebo není používáno k určenému účelu. Toto zařízení používejte pouze k úpravě vody pro dosažení její optimální kvality pro mytí oken, automobilů, fasád a solárních panelů. Jakékoli jiné použití, zejména úprava vody pro výrobu potravin (např. nápojů) je považováno za nezamýšlené a není dovoleno.

Při provozu s vodovodním řadem je třeba zajistit, aby připojený vodovodní kohoutek byl vybaven zpětným ventilem, který zabrání zpětnému toku vody do vodovodního řadu!

Při provozu s jinou vodou než z rozvodu pitné vody, např. ze studny, musí být před použitím provedena analýza vody, aby se zjistilo, zda je vhodná k úpravě. Nadměrné nečistoty ve vodě mohou mít nepříznivý vliv na výkonnost systému a výsledek čištění.

Provozní teploty, tlaky a připojení

Systém musí být chráněn před mrazem. Teplota v servisní místnosti musí být minimálně 4 °C. Teplota vody nesmí překročit 30 °C a maximální provozní tlak je 4 bar.

TECHNICKÉ ÚDAJE

Model č.	**WS504XX**
Objem zásobníku	5 litrů
Hmotnost (včetně pryskyřice)	5 kg
Rozměry (D x Š x V)	255 x 195 x 345 mm
Maximální tlak vody na vstupu	4 bar / 0,4 MPA
Maximální teplota vody	30 °C
Minimální teplota vody	5 °C
Délka vstupní hadice	100 cm
Délka proplachovací hadice	150 cm

Model průtokoměru č.	**WF501DC**
Baterie průtokoměru	Li-Mn CR2032

Typ pryskyřice	**Vonroc 591209**
Objem použité pryskyřice	4 litry
Maximální provozní teplota	120 °C
Rozsah velikosti částic	0,2–0,56 mm
Rozsah pH	0–14
Provozní průtok	5-50 BV/h
Regenerační prostředek	10-15% NaCl
Životnost pryskyřice	>10 let

POPIS

Čísla v následujícím textu odkazují na obrázky na stranách 2-3.

1. Nádrž
2. Víko
3. Vstupní ventil
4. Výstupní ventil
5. Průtokoměr
6. Vstupní hadice
7. Proplachovací hadice
8. Hadicová spojka
9. Stopspojka
10. Přípojka proplachovací hadice
11. Rychlospojka
12. Kontrolka
13. Indikátor baterie
14. Indikace objemu

15. Tlačítko pro reset
16. Adaptér
17. Baterie Li-Mn CR2032
18. Tlačítko pro uvolnění displeje
19. Testovací proužky pro tvrdost
20. Hadr na sušení

3. SESTAVENÍ

Vstupní hadice (obr. B)
Sestavení vstupní hadice.
1. Odšroubujte matici rychlospojky hadice (8, 9) z rychlospojky a nasuňte ji na hadici (6).
2. Zcela zasuňte jádro rychlospojky do hadice (6).
3. Našroubujte matici hadice zpět na rychlospojku (8, 9) a ujistěte se, že je spoj vodotěsný.

Proplachovací hadice (obr. B)
Sestavení proplachovací hadice.
1. Odšroubujte matici rychlospojky hadice (10) z rychlospojky a nasuňte ji na hadici (7).
2. Zcela zasuňte jádro rychlospojky do hadice (7).
3. Našroubujte matici hadice zpět na rychlospojku (10) a ujistěte se, že je spoj vodotěsný.

Změkčovač vody (obr. A)
Sestavení systému pro použití změkčovače vody.
1. Připojte průtokoměr (5) na vodovodní kohoutek.
2. Stranu hadice (6) s rychlospojkou (8) připojte na výstup průtokoměru (5). Připojte stopspojku (9) na vstup vody (3) do nádrže (1).
3. Připojte zahradní hadici k výstupu vody (4) z nádrže.
4. Změkčovač vody je připraven k použití.

4. POUŽITÍ

Bezpečnost při používání
UPOZORNĚNÍ: *Do nádrže může být naplněno maximálně 5 litrů kapaliny.*
- Před každým použitím změkčovač vody zkontrolujte pohledem.
- Nikdy nenechávejte změkčovač vody bez dozoru ani ho neskladujte dlouhou dobu, když je plný a pod tlakem.
- Udržujte toto zařízení mimo dosah dětí. Vy jste zodpovědní za bezpečnost ostatních.
- Udržujte změkčovač vody mimo zdroje tepla a horké prostředí.
- Rukou pevně našroubujte víko (nepoužívejte žádné nástroje) a ujistěte se, že O-kroužek je správně nasazen.
- Používaný tlak vody nesmí být vyšší než 4 bar / 0,4 MPa, aby nedošlo k poškození výrobku.

Nekonzumujte upravenou vodu ani pryskyřici.

Před použitím (obr. A)
1. Před použitím změkčovače vody zkontrolujte, zda jsou všechny spoje vodotěsné a zda jsou všechny hadice zcela rovné, bez jakýchkoliv smyček. Zkontrolujte víko (2), zda je řádně zajištěné a vodotěsné.
2. Postavte změkčovač vody ve svislé poloze na rovný a stabilní podklad. Nejlépe na zem a blízko přívodu vody nebo vodovodního kohoutku.
3. Ujistěte se, že jsou všechny hadice (6, 7) připojeny a ventily (3, 4) jsou v otevřené poloze.
4. Pomalu otevírejte přívod vody.
5. Kontrolujte systém, jak se v něm bude zvyšovat tlak a začne produkovat změkčenou vodu. Používejte pouze s pitnou vodou.
6. Změkčovač vody je nyní připraven k použití.

Změkčovač vody při používání
1. Ještě před použitím změkčovače vody se ujistěte, že na místě jeho použití je dostatečný odvod vody.
2. Během používání změkčovač vody pravidelně kontrolujte. Ujistěte se, že jsou hadice správně připojeny. Kontrolujte těsnost systému a správné nasazení víka.
3. Při používání dbejte na dostatečnou vůli všech hadic, které jsou připojeny k ventilům (3, 4), aby nedošlo k jejich poškození. Nadměrné tahání může způsobit převrácení nebo poškození systému.
4. Během používání musí být všechny hadice bez smyček, aby byl zajištěn maximální průtok vody a správný proces změkčování.

Průtokoměr při používání (obr. E)
1. Průtokoměr (5) se automaticky zapne, když skrz něj začne protékat voda, a začne měřit množství protékající vody. Když voda neprotéká, displej průtokoměru se po 1 minutě vypne.
2. Když průtokoměr (5) naměří objem 1000 litrů (14), rozsvítí se kontrolka (12) a začne blikat. Doporučuje se provést regeneraci.

Když se displej nezapne, i když přes průtokoměr protéká voda, je nutné vyměnit baterii. Postupujte podle kroků „Výměna baterie průtokoměru“ v části 5. Údržba.

Displej se vypne po 60 sekundách nepoužívání.

5. ÚDRŽBA

Regenerace (obr. C)
Doporučuje se provést regeneraci vždy po úpravě 1000 litrů vody, aby byl plně zachován změkčující účinek. Pečlivě dodržujte níže uvedené kroky, abyste dosáhli správné regenerace.

1. Zavřete vodovodní kohoutek a odpojte vstupní hadici vody od vstupního ventilu vody (3).
2. Zavřete vstupní ventil vody (3) a zavřete výstupní ventil vody (4).
3. Odpojte zahradní hadici od výstupního ventilu vody (4)
4. Nejprve otevřete vstupní ventil vody (3) a potom výstupní ventil vody (4) a nechejte vodu vytékat 10 sekund (obr. C.1).
5. Zavřete oba ventily (3, 4) a otevřete víko (2)
6. Do nádrže přidejte 1 kg běžné kuchyňské soli.
7. Zavřete víko (2) a během procesu regenerace nechejte vstupní a výstupní ventily (3, 4) zavřené.
8. Počkejte 30 minut, než proběhne proces regenerace (obr. C.2).
9. Po 30 minutách připojte vstupní hadici vody (6, 8, 9) a proplachovací hadici (7, 10).
10. Otevřete vstupní a výstupní ventily vody (3, 4).
11. Otevřete vodovodní kohoutek a nechejte systém proplachovat 30 minut.
12. Po propláchnutí systému (obr. C.3) otestujte kvalitu vody (obr. D) pomocí přiložených testovacích proužků (19).
13. Použijte kroky 1 až 4 postupu testování (obr. D) a porovnejte výsledky s tabulkou. Po úplné regeneraci by barva na testovacím proužku (19) měla indikovat tvrdost 0 podle barevné stupnice. Pokud testovací proužek indikuje >50 nebo více, je nutná regenerace.
14. Pokud byl proces regenerace úspěšný, resetujte průtokoměr vody (obr. F).
15. Podržte tlačítko pro reset (15) na průtokoměru (5) stisknuté 3 sekundy. Údaj na průtokoměru (14) se vrátí zpět na 0.
16. Změkčovač vody je připraven k použití.

Po regeneraci nezapomeňte průtokoměr resetovat, abyste měli přesné informace o objemu již upravené vody.

Výměna baterie v průtokoměru (obr. E)
Indikátor baterie (13) na displeji průtokoměru (5) se zobrazí, když je baterie (17) vybitá a je třeba ji vyměnit.

1. Odpojte průtokoměr (5) od zavřeného vodovodního kohoutku a vstupní hadice (6, 8, 9) a nechte jej oschnout nebo otřete do sucha hadrem.
2. Stiskněte tlačítka pro uvolnění (18) na obou stranách displeje a vytáhněte displej z tělesa průtokoměru.
3. Vyměňte baterii (17) za novou.
4. Zatlačte displej zpět do tělesa.
5. Znovu připojte průtokoměr (5) k vodovodnímu kohoutku a ke vstupní hadici (6, 8, 9).
6. Průtokoměr je připraven k použití.

Když je baterie vybitá a vyměníte ji, ztratí se hodnota počítadla průtoku (14).

Náhradní baterie musí být typu Li-Mn CR2032.

Čištění
- Při čištění nikdy neponořujte zařízení do vody.
- Nepoužívejte čisticí prostředky ani rozpouštědla. Otřete toto zařízení měkkým hadrem
- Pravidelně čistěte hadice měkkým hadrem, ideálně po každém použití.

Nečistěte průtokoměr vodou. Mohlo by dojít k poškození vnitřních elektrických součástí a výsledkem by mohlo být narušení funkce. K čištění používejte mírně navlhčený nebo suchý hadr.

Uložení
- Před uskladněním vypusťte ze změkčovače vodu a zavřete víko a ventily.
- Změkčovač vody skladujte na místě, kde nemrzne. Mohlo by to poškodit změkčovač vody a pryskyřici.
- Změkčovač vody přenášejte za rukojeť. Před přenášením se ujistěte, že je víko pevně zajištěno.

ZÁRUKA

Výrobky VONROC jsou vyvíjeny v souladu s požadavky norem na nejvyšší kvalitu a je zaručeno, že po dobu platné záruky, která začíná běžet dnem původního nákupu, nebudou na těchto výrobcích žádné vady materiálu, ani vady způsobené špatným dílenským zpracováním. Dojde-li během tohoto období k závadě v důsledku vady materiálu nebo dílenského zpracování, kontaktujte přímo prodejce VONROC.

Z této záruky jsou vyloučeny následující případy:

- Byly provedeny opravy nebo úpravy tohoto nářadí nebo byly učiněny pokusy o jejich provedení v neautorizovaných servisních střediscích.
- Běžné opotřebování.
- Toto zařízení bylo nesprávně použito, nevhodně použito nebo nebyla prováděna jeho správná údržba.
- Byly použity neoriginální náhradní díly

Výše uvedené představuje jedinou záruku poskytovanou společností, ať už výslovnou nebo předpokládanou. Neexistují žádné další záruky, výslovné ani nebo předpokládané, které přesahují rámec zde uvedeného, včetně předpokládaných záruk prodejnosti a vhodnosti pro určitý účel. Společnost VONROC v žádném případě neodpovídá za jakékoli náhodné ani následné škody. Opravné prostředky prodejců se omezují výhradně na opravu nebo výměnu nevyhovujících jednotek nebo dílů.

Na tomto výrobku a v tomto návodu mohou být prováděny změny. Specifikace mohou být měněny bez dalšího upozornění.

1. GÜVENLİK TALİMATLARI

Ekteki güvenlik uyarılarını, ek güvenlik uyarılarını ve talimatları okuyun. Güvenlik uyarılarını ve talimatları izlememek elektrik çarpması, yangın ve/veya ciddi yaralanma ile sonuçlanabilir. Güvenlik uyarılarını ve talimatları gelecekte referans olması için saklayın.

Aşağıdaki semboller kullanıcı kılavuzunda veya ürün üzerinde kullanılmaktadır:

Kullanım kılavuzunu okuyun.

Bu kılavuzdaki talimatlara uymama durumunda fiziksel yaralanma, can kaybı veya alette hasar riskini belirtir.

Elektrik çarpması tehlikesini belirtir.

Çocuklar tarafından kullanılmak üzere tasarlanmamıştır.

Arıtılmış su veya reçineyi yutmayın.

Döküldüğünde kayma tehlikesi.

Temas halinde ciltte ve gözde tahriş

Su yumuşatma cihazını, reçineyi ve aksesuarlarını donmaya karşı koruyun.

Depo kapağını basınç altındayken açmayın.

Bataryayı ateşe atmayın.

Bataryayı suyun içerisine atmayın.

Ürünü, uygun olmayan konteynerlere atmayın.

Ürün, Avrupa yönergelerinde belirtilen, yürürlükteki güvenlik standartlarına uygundur.

GÜVENLİK UYARILARI

BU CİHAZ, CİHAZIN GÜVENLİ BİR ŞEKİLDE KULLANIMIYLA İLGİLİ GÖZETİM MEVCUTSA VEYA KULLANIMLA İLGİLİ TALİMATLARI VE İLGİLİ TEHLİKELERİ ANLIYORSA, 8 YAŞ VE ÜZERİ ÇOCUKLARIN YANI SIRA FİZİKSEL, DUYUSAL

VEYA ZİHİNSEL KAPASİTELERİ SINIRLI VEYA YETERLİ DENEYİM VE BİLGİDEN YOKSUN KİŞİLER TARAFINDAN KULLANILABİLİR. ÇOCUKLARIN CİHAZLA OYNAMASINA İZİN VERMEYİN. EĞER YAKIN GÖZETİM ALTINDA DEĞİLLERSE TEMİZLİK VE KULLANICI BAKIMI ÇOCUKLAR TARAFINDAN YAPILAMAZ.

Lütfen bu cihazı kullanmadan önce bu talimatları dikkatlice ve tamamen okuyun ve ileride başvurmak üzere saklayın. Bu cihazı güvenli bir şekilde nasıl kullanacağınızı anlamanız çok önemlidir, bu nedenle lütfen bu talimatlarda belirtilen gereklilikleri öğrenmek için zaman ayırın.

- Bu cihazın kullanımıyla ilgili herhangi bir şüpheniz varsa, uygun vasıflara sahip bir kişinin hizmetlerinden yararlanmanızı önemle tavsiye ederiz.
- Çocukları ve evcil hayvanları çalışma alanından uzak tutun ve çocukların bu cihazı kullanmasına asla izin vermeyin.
- Kullanılmadığında bu cihazı çocukların ulaşamayacağı güvenli bir yerde saklayın.
- Kullanım sırasında cihazı asla başıboş ve gözetimsiz bırakmayın.
- Taşıma kolunu kullanarak taşıyın ve taşırken kapağını sıkıca kapatmaya dikkat edin.
- Lütfen geçerli kurallar ve yasal düzenlemelerin yanı sıra yürürlükteki kaza önleme düzenlemelerine uyun.
- Uygulama alanının yeterli su tahliye kapasitesine sahip olduğundan emin olun. Uzun süreli kapatma süreleri durumunda besleme vanasını kapatın.
- Dökülen reçine kayma tehlikesi oluşturur.
- Reçine cilt tahrişine neden olabilir. Ciltle temas etmesini önleyin.
- Gözde tahrişe neden olabilir. Gözle temas etmesini önleyin. Güvenlik eldivenleri giyin. Gözle teması halinde gözleri derhal temiz suyla iyice yıkayın. Belirtiler devam ederse doktora başvurun.

Çalıştırma güvenliği

DİKKAT: *Hazneye en fazla 5 litre sıvı doldurulabilir.*

- Su Yumuşatma Cihazını her kullanımdan önce bakarak inceleyin.
- Su Yumuşatma Cihazını asla başıboş ve gözetimsiz bırakmayın ve uzun süre dolu ve basınçlı haldeyken saklamayın.
- Üniteyi çocukların ulaşamayacağı bir yerde muhafaza edin. Başkalarının güvenliğinden siz sorumlusunuz.
- Su Yumuşatma Cihazını ısı kaynaklarından ve sıcak ortamlardan uzak tutun.
- Kapağı elle sıkıca çevirerek takın (alet kullanmayın) ve O-halkanın doğru konumlandırıldığından emin olun.
- Ürünün zarar görmemesi için su basıncının 4bar / 0,4MPa'dan yüksek olmaması gerekir.

Saklama güvenliği

- Saklamadan önce su yumuşatma cihazının suyunu boşaltın, kapağını ve vanalarını kapatın.
- Donmasını önleyecek şekilde saklayın.
- Su yumuşatma cihazını taşıma kolundan tutarak taşıyın. Taşımadan önce kapağın sıkıca kapatıldığından emin olun.
- Ürünün doğrudan güneş ışığından korunmasına dikkat edin. Ürün ısınabilir.

2. MAKİNE BİLGİSİ

Kullanım amacı

Bu cihaz, yanlış monte edilmesi, bakımının düzenli yapılmaması veya amacına uygun kullanılmaması durumunda tehlikeye neden olabilir. Bu cihazı yalnızca cam, araba, bina cephesi ve güneş paneli temizliğinde optimum su kalitesine ulaşmak için suyu arıtma amacıyla kullanın. Diğer her türlü kullanım, özellikle de gıda üretimi (örn. içecekler) için su arıtma, amaç dışı olarak kabul edilir ve buna izin verilmez.

Musluk suyu tesisatıyla çalışırken, suyun içme suyu borularına geri akmasını önlemek için bağlı su musluğunun bir geri tepme vanasına sahip olduğundan emin olunmalıdır!

İçme suyu sistemi dışındaki suyla çalıştırıldığında, örn. kuyudan alınacak suyun uygun olup olmadığının tespiti için uygulamadan önce mutlaka su analizi yapılmalıdır. Sudaki aşırı yabancı maddeler sistem performansını ve temizleme sonucunu olumsuz etkileyebilir.

Çalışma sıcaklıkları, basınçlar ve bağlantı

Sistem donmaya karşı korunmalıdır. Servis odasındaki sıcaklık en az 4°C olmalıdır. Su sıcaklığı 30°C'yi aşmamalı ve maksimum çalışma basıncı 4 bar üzerinde olmamalıdır.

TEKNİK ÖZELLİKLER

Model No.	WS504XX
Hazne kapasitesi	5 Litre
Ağırlık (reçine dahil)	5kg
Ebatlar (UxGxY)	255x195x345mm
Maks. giriş suyu basıncı	4 bar / 0,4MPA
Maks. su sıcakl.	30 °C
Min. su sıcakl.	5 °C
Giriş hortumu uzunluğu	100 cm
Tahliye hortumu uzunluğu	150 cm

Akış ölçer model No.	WF501DC
Akış ölçer bataryası	Li-Mn CR2032

Reçine türü	Vonroc 591209
Ürüne dahil olan reçine miktarı	4 Litre
Maks. çalışma sıcaklığı	120 °C
Parçacık boyutu aralığı	0,2-0,56 mm
PH aralığı	0-14
Servis akış hızı	5-50 BV/s
Rejenerasyon maddesi	%10-15 NaCl
Reçine ömrü	>10 yıl

AÇIKLAMA

Metindeki numaralar sayfa 2-3'teki şemaları işaret etmektedir.

1. Depo
2. Kapak
3. Giriş vanası
4. Çıkış vanası
5. Akış ölçer
6. Giriş hortumu
7. Tahliye hortumu
8. Hortum konektörü
9. Durdurma konektörü
10. Tahliye hortumu konektörü
11. Hızlı konektör
12. Işık göstergesi
13. Batarya göstergesi
14. Hacim göstergesi
15. Sıfırlama düğmesi
16. Adaptöor
17. Li-Mn CR2032 batarya
18. Ekran serbest bırakma düğmesi
19. Sertlik test şeritleri
20. Kurutma bezi

3. MONTAJ

Giriş hortumu (Şekil B)

Giriş hortumunun montajı.

1. Hızlı konektör (8, 9) hortum somununu konektörden sökün ve hortumun (6) üzerine kaydırın.
2. Hortumu (6) tamamen yerine oturana kadar konektör göbeği üzerine bastırın.
3. Hortum somununu hızlı konektöre (8, 9) sıkıca vidalayın ve bağlantının su geçirmez olduğundan emin olun.

Tahliye hortumu (Şekil B)

Tahliye hortumunun montajı.

1. Hızlı konektör (10) hortum somununu konektörden sökün ve hortumun (7) üzerine kaydırın.
2. Hortumu (7) tamamen yerine oturana kadar konektör göbeğine bastırın.
3. Hortum somununu hızlı konektöre (10) sıkıca vidalayın ve bağlantının su geçirmez olduğundan emin olun.

Su yumuşatma cihazı (Şekil A)

Kullanıma hazır su yumuşma cihazı için sistem montajı.

1. Akış ölçeri (5) bir su musluğuna bağlayın.
2. Hortumun (6) hızlı konektör tarafını (8) akış ölçerin (5) çıkışına bağladığınızdan emin olun. Durdurma konektörünü (9) deponun (1) su girişine (3) bağlayın.
3. Şebeke hortumunu yumuşatma cihazının su çıkışına (4) bağlayın.
4. Su yumuşatma cihazı kullanıma hazırdır.

4. ÇALIŞTIRMA

Çalıştırma güvenliği

DİKKAT: *Hazneye en fazla 5 litre sıvı doldurulabilir.*

- Su Yumuşatma Cihazını her kullanımdan önce bakarak inceleyin.
- Su Yumuşatma Cihazını asla başıboş ve gözetimsiz bırakmayın ve uzun süre dolu ve basınçlı haldeyken saklamayın.

- Üniteyi çocukların ulaşamayacağı bir yerde muhafaza edin. Başkalarının güvenliğinden siz sorumlusunuz.
- Su Yumuşatma Cihazını ısı kaynaklarından ve sıcak ortamlardan uzak tutun.
- Kapağı elle sıkıca çevirerek takın (alet kullanmayın) ve O-halkanın doğru konumlandırıldığından emin olun.
- Ürünün zarar görmemesi için su basıncının 4bar / 0,4MPa'dan yüksek olmaması gerekir.

Arıtılmış su veya reçineyi yutmayın.

Kullanmadan önce (Şekil A)

1. Su yumuşatma cihazını kullanmadan önce tüm bağlantıların su geçirmez olduğundan ve herhangi bir hortumun bükülmeden tamamen düz olduğundan emin olun. Kapağın (2) tamamen sabitlenmiş ve su geçirmez olup olmadığını kontrol edin.
2. Su yumuşatma cihazını düz ve sağlam bir zemin üzerine dik konumda yerleştirin. Tercihen toprak üzerinde ve su kaynağına veya musluğa yakın olmalıdır.
3. Tüm hortumların (6,7) bağlı ve vanaların (3,4) açık konumda olduğundan emin olun.
4. Suyu yavaşça açın.
5. Sistemi basınç uygulanıp yumuşatılmış su üretmeye başladığında inceleyin. Sadece içme suyuyla kullanın.
6. Su yumuşatma cihazı kullanıma artık hazırdır.

Çalıştırma sırasında su yumuşatma cihazı

1. Su yumuşatma cihazını kullanmadan önce uygulama alanının yeterli su tahliye kapasitesine sahip olduğundan emin olun.
2. Su yumuşatma cihazını kullanım sırasında periyodik olarak kontrol edin. Hortumların düzgün şekilde takıldığından emin olun. Sistemi sızıntılar ve kapağın düzgün oturup oturmaması açısından kontrol edin.
3. Herhangi bir hasarı önlemek için, vanalara (3,4) bağlı tüm hortumlarda yeterli gevşeklik olduğundan emin olmak için çalışırken dikkatli olun. Aşırı çekme sistemin devrilmesine veya hasar görmesine neden olabilir.
4. Maksimum su akışını ve uygun bir yumuşatma işlemini sağlamak için, çalışma sırasında tüm hortumların bükülmemiş olması gerekir.

Çalıştırma sırasında akış ölçer (Şekil E)

1. Akış ölçer (5) içinden su akmaya başladığında otomatik olarak açılır ve geçen su miktarını doğru olarak ölçmeye başlar. Su akışı olmadığında, 1 dakika sonra akış ölçerin ekranı kapanır.
2. Akış ölçer 1000 Litreye (14) ulaştığında gösterge ışığı (12) yanar ve yanıp sönmeye başlar ve akış ölçerin (5) yenilenmesi tavsiye edilir.

Sayaçtan su akarken ekran açılmıyorsa pillerin değiştirilmesi gerekir. Bölüm 5. Bakım altındaki "Akış ölçer pilinin değiştirilmesi" adımlarını izleyin.

Ekran 60 saniye kullanılmadığında kapanır.

5. BAKIM

Rejenerasyon (Şekil C)

Sert suyun tamamen yumuşatılması etkisini korumak için her 1000 Litre kullanımdan sonra rejenerasyon yapılması tavsiye edilir. Doğru bir rejenerasyon elde etmek için rejenerasyon adımlarını dikkatlice izleyin.

1. Su musluğunu kapatın ve su giriş hortumunu su giriş vanasından (3) ayırın.
2. Su giriş vanasını (3) ve su çıkış vanasını (4) kapatın.
3. Şebeke hortumunu su çıkış vanasından (4) ayırın
4. Önce su giriş vanasını (3), ardından su çıkış vanasını (4) açın ve suyu 10 saniye boyunca boşaltın (Şekil C.1).
5. Her iki vanayı (3,4) kapatın ve kapağı (2) açın
6. Depoya 1 kg normal sofra tuzu ekleyin.
7. Rejenerasyon işlemi sırasında kapağı (2) kapatın, giriş ve çıkış vanalarını (3,4) kapalı tutun.
8. Rejenerasyon işleminin gerçekleşmesi için 30 dakika bekleyin (Şekil C.2).
9. 30 dakika sonra su giriş hortumunu (6,8,9) ve tahliye hortumunu (7,10) bağlayın.
10. Su giriş ve çıkış vanalarını (3,4) açın.
11. Su musluğunu açın ve sistemden 30 dakika süreyle su akıtın.
12. Sistemden su akıttıktan sonra (Şekil C.3), ürünle birlikte verilen test şeritlerini (19) kullanarak su kalitesini (Şekil D) test edin.

13. Testin 1'den 4'e kadar olan adımlarını izleyin (Şekil D) ve sonuçları tabloyla karşılaştırın. Tamamen rejenere edildiğinde test şeridi (19) renk numunesi, renk tablosunda 0 sertliğini göstermelidir. Test şeridi >50 veya üzerini gösteriyorsa rejenerasyon gereklidir.
14. Rejenerasyon işlemi başarılı olduğunda su akış ölçeri sıfırlayın (Şekil F).
15. Akış ölçer (5) üzerindeki sıfırlama düğmesine (15) 3 saniye boyunca basılı tutun. Akış ölçer (14) 0 değerini göstererek sıfırlanır.
16. Su yumuşatma cihazı kullanıma hazırdır.

⚠ *Rejenerasyondan sonra, üretilen yumuşak su miktarının doğru gösterimini sağlamak için akış ölçeri sıfırladığınızdan emin olun.*

Akış ölçer pilinin değiştirilmesi (Şekil E)
Pil (17) zayıfladığında ve değiştirilmesi gerektiğinde akış ölçerin (5) ekranında pil göstergesi (13) görünür.

1. Akış ölçeri (5) kapalı su musluğundan ve giriş hortumundan (6,8,9) ayırın ve kurumasını bekleyin veya havluyla silerek kurulayın.
2. Her iki taraftaki ekran serbest bırakma düğmelerine (18) basın ve ekranı akış ölçerin gövdesinden çekin.
3. Pili (17) yenisiyle değiştirin.
4. Ekrana bastırarak gövde üzerine kapatın.
5. Akış ölçeri (5) su musluğuna ve giriş hortumuna (6,8,9) yeniden bağlayın.
6. Akış ölçer kullanıma hazırdır.

⚠ *Pil boşalıp değiştirildiğinde akış sayacının (14) durum göstergesi kaybolur.*

⚠ *Değiştirilen pil Li-Mn CR2032 olmalıdır.*

Temizlenmesi
- Temizlik sırasında ürünü asla suya batırmayın.
- Temizlik maddeleri veya solventler kullanmayın. Cihazı yumuşak bir bez kullanarak silin
- Hortumları düzenli olarak, tercihen her kullanımdan sonra yumuşak bir bezle temizleyin.

⚠ *Akış ölçeri suyla temizlemeyin. Bu, içindeki elektrikli bileşenlere zarar vererek cihazın arızalanmasına neden olabilir. Temizlik için hafif ıslatılmış veya kuru bir bez kullanın.*

Saklama
- Saklamadan önce su yumuşatma cihazının suyunu boşaltın, kapağını ve vanalarını kapatın.
- Su yumuşatma cihazını donmayacağı bir yerde saklayın. Zira bu durum, su yumuşatma cihazına ve reçineye zarar verebilir.
- Su yumuşatma cihazını taşıma kolundan tutarak taşıyın. Taşımadan önce kapağın sıkıca kapatıldığından emin olun.

GARANTİ

VONROC ürünü, en yüksek kalite standartlarına göre geliştirilir ve orijinal satın alma tarihinden itibaren yasal olarak öngörülen süre boyunca hem malzeme hem de işçilik açısından kusursuzluk garantisi verilir. Bu süre içinde üründe kusurlu malzeme ve/veya işçilik nedeniyle herhangi bir arıza meydana gelirse, doğrudan VONROC bayisiyle iletişime geçin.

Aşağıdaki durumlar bu garantinin dışındadır:
- Makinede, yetkili olmayan servis merkezleri tarafından onarım ve/veya değişiklikler yapılmış veya denenmişse.
- Normal aşınma ve yıpranma.
- Alet kötü amaçlı veya yanlış kullanılmışsa veya uygunsuz şekilde bakımı yapılmışsa.
- Orijinal olmayan yedek parçalar kullanılmışsa

Bu, şirket tarafından açık veya zımni olarak verilen yegane garantiyi teşkil eder. İşbu kapsamda, satılabilirlik ve belirli bir amaca uygunluk zımni garantileri de dahil olmak üzere, burada görünenin ötesine geçen açık veya zımni herhangi bir başka garanti mevcut değildir. VONROC hiçbir durumda arızi veya dolaylı zararlardan sorumlu tutulamaz. Bayi tarafından sunulan çözümler; uygun olmayan birimlerin veya parçaların onarımı veya değiştirilmesi ile sınırlıdır.

Ürün ve kullanım kılavuzunda değişiklik yapılabilir. Teknik özellikler, önceden bildirilmeksizin değiştirilebilir.

CE

DECLARATION OF CONFORMITY
WS504XX - SOFT WATER FILTER

(EN) We declare under our sole responsibility that this product is in conformity with directive 2011/65/EU of the European parliament and of the council of 8 June on the restriction of the use of certain hazardous substances in electrical and electronic equipment is in conformity and accordance with the following standards and regulations:

(DE) Der Hersteller erklärt eigenverantwortlich, dass dieses Produkt der Direktive 2011/65/EU des Europäischen Parlaments und des Rats vom 8. Juni 2011 über die Einschränkung der Anwendung von bestimmten gefährlichen Stoffen in elektrischen und elektronischen Geräten entspricht. den folgenden Standards und Vorschriften entspricht:

(NL) Wij verklaren onder onze volledige verantwoordelijkheid dat dit product voldoet aan de conform Richtlijn 2011/65/EU van het Europees Parlement en de Raad van 8 juni 2011 betreffende beperking van het gebruik van bepaalde gevaarlijke stoffen in elektrische en elektronische apparatuur en in overeenstemming is met de volgende standaarden en reguleringen:

(FR) Nous déclarons sous notre seule responsabilité que ce produit est conforme aux standards et directives suivants: est conforme à la Directive 2011/65/EU du Parlement Européen et du Conseil du 8 juin 2011 concernant la limitation d'usage de certaines substances dangereuses dans l'équipement électrique et électronique.

(ES) Declaramos bajo nuestra exclusiva responsabilidad que este producto cumple con las siguientes normas y estándares de funcionamiento: se encuentra conforme con la Directiva 2011/65/UE del Parlamento Europeo y del Consejo de 8 de junio de 2011 sobre la restricción del uso de determinadas sustancias peligrosas en los equipos eléctricos y electrónicos.

(IT) Dichiariamo, sotto la nostra responsabilità, che questo prodotto è conforme alle normative e ai regolamenti seguenti: è conforme alla Direttiva 2011/65/UE del Parlamento Europeo e del Consiglio dell'8 giugno 2011 sulla limitazione dell'uso di determinate sostanze pericolose nelle apparecchiature elettriche ed elettroniche.

(SV) Vi garanterar på eget ansvar att denna produkt uppfyller och följer följande standarder och bestämmelser: uppfyller direktiv 2011/65/EU från Europeiska parlamentet och EG-rådet från den 8 juni 2011 om begränsningen av användning av farliga substanser i elektrisk och elektronisk utrustning.

(DA) Vi erklærer under eget ansvar, at dette produkt er i overensstemmelse med følgende standarder og bestemmelser: er i overensstemmelse med direktiv 2011/65/EU fra Europa-Parlamentet og Rådet af 8. juni 2011 om begrænsning af anvendelsen af visse farlige stoffer i elektrisk og elektronisk udstyr.

(PL) Deklarujemy na własną odpowiedzialność, że ten produkt spełnia wymogi zawarte w następujących normach i przepisach: jest zgodny z Dyrektywą 2011/65/UE Parlamentu Europejskiego i Rady z dnia 8 czerwca 2011 r. w sprawie ograniczenia stosowania niektórych niebezpiecznych substancji w sprzęcie elektrycznym i elektronicznym.

(RO) Declarăm prin aceasta cu răspunderea deplină că produsul acesta este în conformitate cu următoarele standarde sau directive: este în conformitate cu Directiva 2011/65/UE a Parlamentului European şi a Consiliului din 8 iunie 2011 cu privire la interzicerea utilizării anumitor substanţe periculoase la echipamentele electrice şi electronice.

(PT) Declaramos, sob nossa exclusiva responsabilidade, que este produto está em conformidade com a directiva 2011/65/UE do Parlamento Europeu e com a do conselho de 8 de Junho sobre a restrição da utilização de determinadas substâncias perigosas em equipamento eléctrico e electrónico está em conformidade e de acordo com as seguintes normas e regulamentações:

(HU) Kizárólagos felelősségünk tudatában kijelentjük, hogy ez a termék megfelel az Európai Parlamentnek és a Tanácsnak az egyes veszélyes anyagok elektromos és elektronikus berendezésekben való alkalmazásának korlátozásáról szóló 2011/65/EU irányelvének (június 8.), valamint a következő szabványoknak és jogszabályoknak:

(CS) Prohlašujeme na svou výhradní odpovědnost, že tento výrobek splňuje požadavky směrnice 2011/65/EU Evropské rady a parlamentu ze dne 8. června, která se týká omezení používání určitých nebezpečných látek v elektrických a elektronických zařízeních, a splňuje také všechny požadavky následujících norem a předpisů:

(TR) Tek sorumlusu biz olmak üzere bu ürünün Avrupa Parlamentosunun 2011/65/EU ve 8 Haziran 2011 tarihli konseyin elektrikli ve elektronik ekipmanlarda belirlenmiş tehlikeli malzeme kullanımının kısıtlanması hakkındaki talimatları ile birlikte aşağıda belirtilen standart ve yönergelere uygun ve uyumlu olduğunu beyan ederiz:

(BG) Ние декларираме на наша лична отговорност, че този продукт е в съответствие с Директива 2011/65/ЕС на Европейския парламент и на Съвета от 8 юни относно ограничаването на употребата на определени опасни вещества в електрическо и електронно оборудване, е в съответствие със следните стандарти и разпоредби:

EN IEC 61326-2-2, 2014/30/EU, 2011/65/EU

Zwolle, 01-05-2025

H.G.F Rosberg
CEO

VONROC ▪ Lingenstraat 6 ▪ 8028 PM Zwolle ▪ The Netherlands

EXPLANATION WEEE SYMBOL (EUROPEAN DIRECTIVE 2012/19/EU)

(EN) This product is labelled with this crossed out wheel bin symbol in accordance with European Directive 2012/19/EU to indicate that it must not be disposed of with your other household waste. Due to the presence of hazardous substances, mixtures or components, electrical and electronic devices that are not subject to selective sorting are potentially dangerous to the environment and human health. Please check your local city office or waste disposal service for the return and recycling of this product.

(DE) Das nebenstehende Symbol einer durchgestrichenen Mülltonne auf Rädern zeigt an, dass dieses Gerät der Richtlinie 2012/19/EU unterliegt. Diese Richtlinie besagt, dass Sie dieses Gerät am Ende seiner Nutzungszeit nicht mit dem normalen Haushaltsmüll entsorgen dürfen, sondern in speziell eingerichteten Sammelstellen, Wertstoffhöfen oder Entsorgungsbetrieben abgeben müssen. Aufgrund des Vorhandenseins von gefährlichen Stoffen, Gemischen oder Komponenten können elektrische und elektronische Geräte, die nicht selektiv sortiert werden, eine Gefahr für die Umwelt und die menschliche Gesundheit darstellen. Diese Entsorgung ist für Sie kostenfrei. Schonen Sie die Umwelt und entsorgen Sie fachgerecht.

Beim Kauf eines Neugerätes haben Sie das Recht, das entsprechende Altgerät an Ihren Händler zurückzugeben. Händler von Elektro- und Elektronikgeräten mit einer Verkaufsfläche von mindestens 400 qm sowie Lebensmittelhändler mit einer Verkaufsfläche von mindestens 800 qm, die regelmäßig Elektro- und Elektronikgeräte verkaufen, sind außerdem verpflichtet, Altgeräte unentgeltlich zurückzunehmen, auch ohne dass ein Neugerät gekauft wird, wenn die Altgeräte in keiner Abmessung größer sind als 25 cm. Client Name bietet Ihnen Rücknahmemöglichkeiten direkt in den Filialen und Märkten an. Informieren Sie sich auch bei Ihrem Händler über die Rücknahmemöglichkeiten vor Ort.

Sofern Ihr Altgerät personenbezogene Daten enthält, sind Sie selbst für deren Löschung verantwortlich, bevor Sie es zurückgeben. Sofern dies ohne Zerstörung des Altgerätes möglich ist, entnehmen Sie die alten Batterien oder Akkus sowie Lampen bevor Sie das Altgerät zur Entsorgung zurückgeben und führen Sie sie einer separaten Sammlung zu. Bei fest eingebauten Akkus ist bei der Entsorgung darauf hinzuweisen, dass das Gerät einen Akku enthält. Weitere Möglichkeiten zur Entsorgung des ausgedienten Produkts erfahren Sie bei Ihrer Gemeinde- oder Stadtverwaltung.

(NL) Dit product is gemarkeerd met dit symbool van een doorgekruiste vuilnisbak in overeenstemming met de Europese Richtlijn 2012/19/EU om aan te geven dat het niet weggegooid mag worden met uw andere huishoudelijke afval. Door de aanwezigheid van gevaarlijke stoffen, mengsels en derivaten, elektrische en elektronische apparaten die niet selectief worden gesorteerd, kunnen gevaarlijk zijn voor het milieu en de menselijke gezondheid. Raadpleeg uw gemeente of de afvalverwijderingsdienst voor het inleveren en recyclen van dit product.

(FR) Ce produit est étiqueté avec ce symbole de poubelle barrée conformément à la directive européenne 2012/19/EU pour indiquer qu'il ne doit pas être éliminé avec vos autres déchets ménagers. En raison de la présence de substances, demélanges ou de composants dangereux, les appareils électriques et électroniques qui ne sont pas soumis à un tri sélectif sont potentiellement dangereux pour l'environnement et la santé humaine. Veuillez consulter votre bureau municipal local ou votre service d'élimination des déchets pour plus de détails sur le retour et le recyclage de ce produit.

(ES) Este producto está etiquetado con el símbolo de un cubo de basura tachado de acuerdo con la Directiva Europea 2012/19/EU para indicar que no puede desecharse junto con los demás residuos domésticos. Debido a su contenido en sustancias, mezclas o componentes peligrosos, los aparatos eléctricos y electrónicos que no se clasifican de forma selectiva para su reciclado son potencialmente peligrosos para el medio ambiente y la salud humana. Consulte a su Ayuntamiento o a su servicio de recogida de residuos local para la devolución y el reciclaje del producto.

(IT) Il simbolo del cassonetto barrato riportato sull'apparecchiatura indica che questo prodotto non deve essere smaltito con i normali rifiuti domestici. I dispositivi elettronici ed elettrici non inclusi in un processo di riciclo sono potenzialmente pericolosi per l'ambiente e la salute umana a causa della presenza di sostanze pericolose. Si prega di smaltire l'apparecchiatura in modo responsabile presso centri idonei di raccolta differenziata o di consegnarla al rivenditore seguendo una delle seguenti modalità:

- nel caso di apparecchiature di piccolissime dimensioni (dimensioni esterne inferiori a 25 cm), consegna gratuita senza obbligo di acquisto nei negozi con superficie di vendita di apparecchiature elettriche ed elettroniche superiore ai 400 mq (modalità "uno contro zero"). Per i negozi con superficie inferiore tale modalità è facoltativa.
- nel caso di apparecchiature di dimensioni esterne superiori a 25 cm, consegna gratuita al rivenditore all'atto dell'acquisto di un prodotto equivalente (modalità "uno contro uno").

(SE) Den här produkten är märkt med en överkryssad soptunna i enlighet med EU-direktiv 2012/19/EU för att visa att den inte får slängas med ditt övriga hushållsavfall. P.g.a. förekomsten av farliga ämnen, blandningar eller beståndsdelar är elektriska och elektroniska produkter som inte genomgår källsortering potentiellt farliga för miljön och människors hälsa. Rådfråga ditt lokala kommunkontor eller den lokala avfallshanteringstjänsten om hur du ska återlämna och återvinna den här produkten.

(FI) Tämä tuote on merkitty tällä yliviivatulla roskakorisymbolilla EU-direktiivin 2012/19/EU mukaisesti, mikä osoittaa, että sitä ei saa hävittää muun kotitalousjätteen mukana. Vaarallisten aineiden, seosten tai komponenttien vuoksi lajittelemattomat sähkö- ja elektroniikkalaitteet voivat olla vaarallisia ympäristölle ja ihmisten terveydelle. Pyydä lisätietoa tämän tuotteen palauttamisesta ja kierrätyksestä paikalliselta viranomaiselta tai jätehuoltopalvelusta.

(NO) Dette produktet er merket med et avkrysset søppelkassesymbol i samsvar med europeisk direktiv 2012/19/EU for å indikere at det ikke må kastes sammen med annet husholdningsavfall. På grunn av tilstedeværelsen av farlige stoffer, blandinger eller komponenter, kan elektriske og elektroniske enheter som ikke er underlagt selektiv sortering, være potensielt farlige for miljøet og menneskers helse. Kontakt din lokale byadministrasjon eller avfallstjeneste for retur og resirkulering av dette produktet.

EXPLANATION WEEE SYMBOL (EUROPEAN DIRECTIVE 2012/19/EU)

(DK) Dette produkt er mærket med dette overstregede skraldespandsymbol i overensstemmelse med det europæiske direktiv 2012/19/EU for at indikere, at det ikke må bortskaffes sammen med andet husholdningsaffald. På grund af tilstedeværelsen af farlige stoffer, blandinger eller komponenter er elektriske og elektroniske enheder, der ikke er genstand for selektiv sortering, potentielt farlige for miljøet og menneskers sundhed. Kontrollér venligst hos det lokale rådhus eller på genbrugspladsen for returnering og genbrug af dette produkt.

(PL) Ten produkt jest oznaczony symbolem przekreślonego pojemnika na śmieci zgodnie z dyrektywą europejską 2012/19/EU, co oznacza, że nie można go wyrzucać wraz z innymi odpadami domowymi. Ze względu na obecność niebezpiecznych substancji, mieszanin lub części składowych, urządzenia elektryczne i elektroniczne, które nie są selektywnie sortowane, stanowią potencjalne zagrożenie dla środowiska i zdrowia ludzi. Informacje na temat zwrotu i recyklingu tego produktu można uzyskać w lokalnym urzędzie miasta lub w firmie zajmującej się utylizacją odpadów.

(RO) Acest produs este etichetat cu acest simbol tăiat al unui coș de gunoi cu roți, în conformitate cu Directiva europeană 2012/19/EU, pentru a indica faptul că nu trebuie eliminat împreună cu celelalte deșeuri menajere. Din cauza prezenței unor substanțe, amestecuri sau componente periculoase, dispozitivele electrice și electronice care nu sunt supuse unei sortări selective pot fi periculoase pentru mediu și pentru sănătatea umană. Vă rugăm să verificați la primăria locală sau la serviciul de eliminare a deșeurilor pentru returnarea și reciclarea acestui produs.

(PT) Este produto é rotulado com este símbolo do contentor do lixo barrado, em conformidade com a Diretiva Europeia 2012/19/EU, para indicar que não deve ser eliminado juntamente com os seus restantes resíduos domésticos. Devido à presença de substâncias, misturas ou componentes nocivos, os dispositivos elétricos e eletrónicos que não estão sujeitos a triagem seletiva são potencialmente perigosos para o ambiente e para a saúde humana. Consulte o seu departamento municipal ou serviço de eliminação de resíduos locais para realizar a devolução e a reciclagem deste produto.

(HU) A 2012/19/EU irányelvvel összhangban ennek a terméknek a címkéje egy áthúzott kerekes hulladékgyűjtőt ábrázol, amit azt jelzi, hogy a termék nem kerülhet a háztartási hulladék közé. A szelektív válogatásnak alá nem vetett elektromos és elektronikus készülékek a veszélyes anyagok, keverékek vagy alkotóelemek miatt potenciálisan veszélyesek lehetnek a környezetre és az emberi egészségre. A jelen termék leadásával és újrahasznosításával kapcsolatban érdeklődjön helyi önkormányzatánál, vagy hulladékgazdálkodási szolgáltatójánál.

(CZ) Tento výrobek je v souladu s evropskou směrnicí 2012/19/EU označen symbolem přeškrtnutého odpadkového kontejneru, který upozorňuje, že nesmí být likvidován společně s ostatním domovním odpadem. Elektrická a elektronická zařízení, která nepodléhají selektivnímu třídění, jsou kvůli přítomnosti nebezpečných látek, směsí nebo součástí potenciálně nebezpečná pro životní prostředí a lidské zdraví. Ohledně zpětného odběru a recyklace tohoto výrobku se informujte na místním městském úřadě nebo u služby pro likvidaci odpadu.

(TR) Bu ürün, diğer evsel atıklarınızla birlikte bertaraf edilmemesi gerektiğini göstermek üzere Avrupa Direktifi 2012/19/EU uyarınca üzerinde çarpı işareti bulunan tekerlekli bir çöp konteyneri simgesiyle etiketlenmiştir. Tehlikeli madde içermesi nedeniyle karışımlar veya bileşenler ile seçmeli tasnife tabi olmayan elektrikli ve elektronik cihazlar, çevre ve insan sağlığı için potansiyel olarak tehlikelidir.Bu ürünün teslim edilmesi ve geri dönüşümü ile ilgili olarak lütfen belediyenizden veya atık bertaraf hizmetinizden bilgi alın.

(BE) Dit product is gemarkeerd met dit symbool van een doorgekruiste vuilnisbak in overeenstemming met de Europese Richtlijn 2012/19/EU om aan te geven dat het niet weggegooid mag worden met uw andere huishoudelijke afval. Door de aanwezigheid van gevaarlijke stoffen, mengsels en derivaten, elektrische en elektronische apparaten die niet selectief worden gesorteerd, kunnen gevaarlijk zijn voor het milieu en de menselijke gezondheid. Raadpleeg uw gemeente of de afvalverwijderingsdienst voor het inleveren en recyclen van dit product.

Dieses Produkt ist gemäß der Europäischen Richtlinie 2012/19/EU mit diesem Symbol einer durchgestrichenen Mülltonne gekennzeichnet, um darauf hinzuweisen, dass es nicht mit dem übrigen Hausmüll entsorgt werden darf. Aufgrund des Vorhandenseins von gefährlichen Stoffen, Gemischen oder Komponenten können elektrische und elektronische Geräte, die nicht selektiv sortiert werden, eine Gefahr für die Umwelt und die menschliche Gesundheit darstellen. Bitte erkundigen Sie sich bei Ihrer Stadtverwaltung oder Ihrem Entsorgungsdienstleister vor Ort über die Rückgabe und das Recycling dieses Produkts.

Ce produit est étiqueté avec ce symbole de poubelle barrée conformément à la directive européenne 2012/19/EU pour indiquer qu'il ne doit pas être éliminé avec vos autres déchets ménagers. En raison de la présence de substances, de mélanges ou de composants dangereux, les appareils électriques et électroniques qui ne sont pas soumis à un tri sélectif sont potentiellement dangereux pour l'environnement et la santé humaine. Veuillez consulter votre bureau municipal local ou votre service d'élimination des déchets pour plus de détails sur le retour et le recyclage de ce produit.

(BG) Този продукт е обозначен със символа на зачеркнат контейнер за отпадъци в съответствие с Европейска директива 2012/19/ЕС, за да се посочи, че не трябва да се изхвърля заедно с битовите отпадъци. Поради наличието на опасни вещества, смеси или компоненти, електрическите и електронните устройства, които не подлежат на селективно сортиране, могат да представляват потенциална опасност за околната среда и човешкото здраве. Моля, проверете в местната община или служба за управление на отпадъците за информация относно връщането и рециклирането на този продукт.

VONROC®
BUILD YOUR FUTURE

©2025 VONROC
WWW.VONROC.COM

2505-07